Campana Mepamsa Brisa Plus 60 Negra

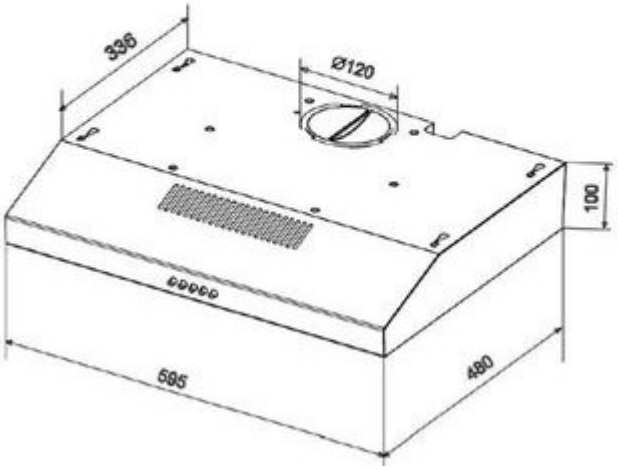

Características

- Campana Convencional
- Ancho 60 cm - Color Negro
- Aspiración máxima: 180 m³/h - Potencia sonora mínima: 57 dB(A)
- Clase energética C
- 3 potencias de extracción
- Panel de control: Pulsantes
- Motor Energy 350
- Iluminación 1 x 2 W LED
- Filtros antigrasas: Aluminio
- Potencias de extracción según UNE/EN 61591: 180/140/100 m³/h.
- Potencias sonoras: 71/65/57 dB(A)
- Consumo de energía anual: ?? kWh
- Posibilidad de instalación con salida posterior o superior
- Dimensiones Alto x Ancho x Fondo mm): 100 x 595 x 480
- **Accesorios opcionales:**
- Filtro carbón activo (112.0569.642) - Cod:1519256T