Campana Teka INTEGRA96750POS IX SS

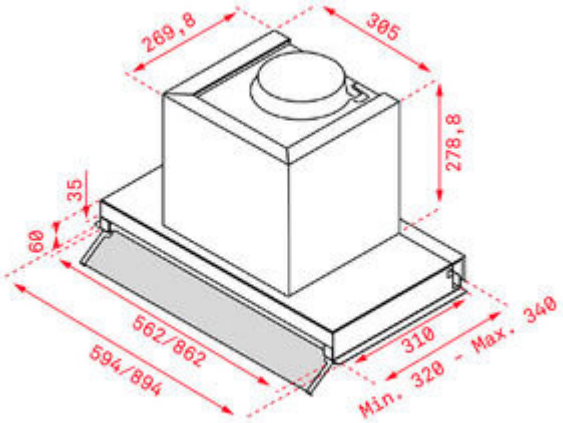

Características

- Campana integrable
- **Ancho: 89 cm** - INOX/Visera abatible Cristal
- Extracción máxima: 620 m³/h - Potencia sonora nivel mínima: 50 dB (A)
- Clase energética A
- Mando giratorio escamoteable
- 2 Lámparas LED
- Tres velocidades
- Filtros metálicos
- Motor blindado de doble turbina (ECOPOWER)
- Válvula antirretorno
- Posibilidad de funcionamiento en recirculación (filtro D9C)
- Capacidades de extracción: min. 255 m3/h - max. 620 m3/h
- Potencia sonora: min. 50 dBA - max. 70 dBA
- Consumo energético anual: 55 kWh
- Dimensiones: 339 x 862/894 x 320/340 mm (alto x ancho x fondo)
- Accesorios opcionale: (Filtros de carbón D9C (2 unidades)) Ref: 61801345