Campana Teka TL6310 B Negra

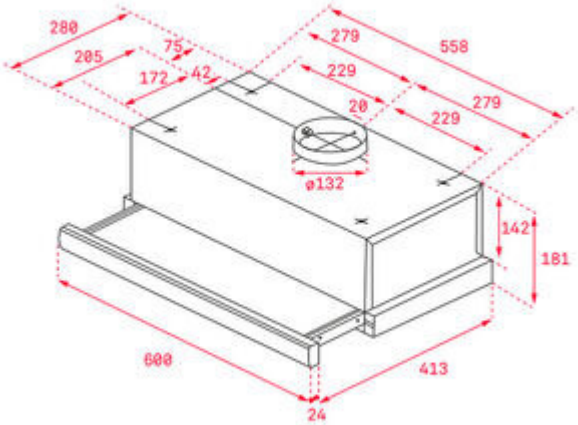

Características

- Campana telescopica encastrable
- **Ancho: 60 cm** - Frente Color Negro
- Extracción máxima: 332 m³/h - Potencia sonora nivel mínima: 56 dB (A)
- Clase energética D
- Mandos mecánicos
- 2 lámparas LED
- Dos velocidades
- Frente extraíble y sustituible
- Filtros metálicos
- Dos motores
- Válvula antirretorno
- Posibilidad de funcionamiento en recirculación (filtro CNL1C) X 2
- Capacidades de extraccion:min. 233 m3/h - max. 332 m3/h
- Potencia sonora: min. 56 dBA - max. 65 dBA
- Consumo energético anual: 71 kWH/año
- Dimensiones: 181 x 600 x 300/437(Abierta) mm (alto x ancho x fondo
- Sustituye a TL1 62 Negra