Fregadero Roca Victoria 120Ei

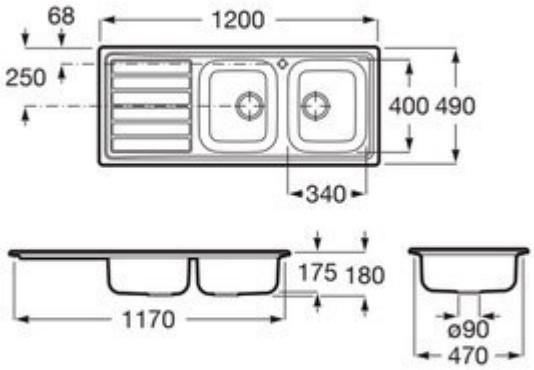

Características

- Fregadero - 2 Cubetas + Escurridor
- Acero inoxidable - Mueble de 120 cm
- Sobre encimera
- Escurridor a la izquierda
- Recogedor incluido
- Válvula 3 1/2” y desagüe
- Agujeros para grifería: 1 agujero practicado y 1 insinuado
- Medida externa: 1200 x 490
- Medida Cubeta: 340 x 400 mm
- Profundidad Cubeta: 155 mm
- Medida mueble para fregadero: 120 cm
- Composición: 1 Cubetas + escurridor
- Accesorios opcionales: Sifón para fregaderos de 1 cubeta (506405407) - Sifón salvaespacio para fregaderos de 1 cubeta (506405607)