# Frontal Teka KIT VS/CP COLOR BK NEGRO

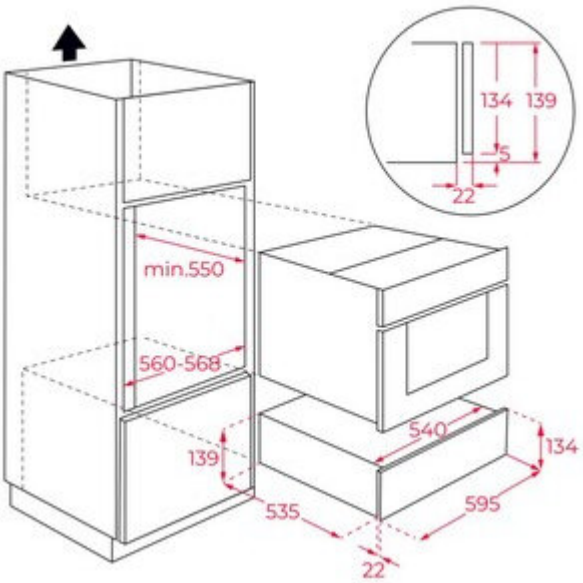


## Características

- Frontal de cristal
- Para Calientaplatos y Envasadora al Vacío
- Cristal Negro
- Compatible con Calientaplatos Teka CP15GS y Envasadora al vacio Teka VS1520GS