Horno Cata MDS8007X

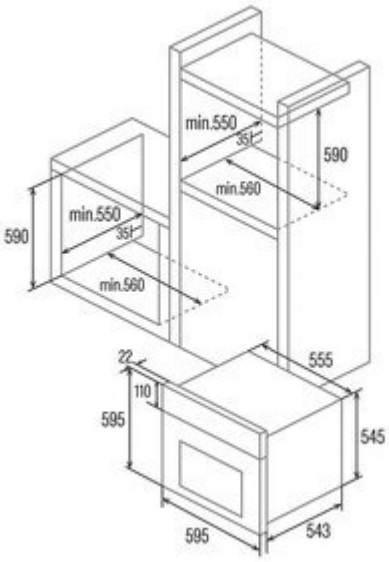

Características

- Horno Multifunción - 7
- Cristal Negro/Inox - Guía telescópica
- Alto: 60 cm - Apertura abatible
- Clase energética: A
- Horno Multifunción - 7 funciones
- Display digital con programación de tiempo y de temperatura
- Rango de temperatura 40º-240º
- 1 Guía telescópica adaptable a cualquier nivel
- 5 Niveles para colocación de bandejas de fácil desplazamiento
- Puerta panorámica full glass de fácil limpieza
- Puerta fría 2 cristales con ventilación tangencial
- Iluminación interior
- Acabado en cristal negro/inox
- Esmalte de fácil limpieza
- Ancho de 60 cm
- Capacidad interior 80 litros
- Accesorios: Bandeja profunda, bandeja pastelera y parrilla
- Dimensiones hueco de encastre: 590 x 560 x 550 mm (alto x ancho x fondo)
- Dimensiones aparato: 595 x 595 x 543 mm (alto x ancho x fondo)