Horno Electrolux COH3H54TX

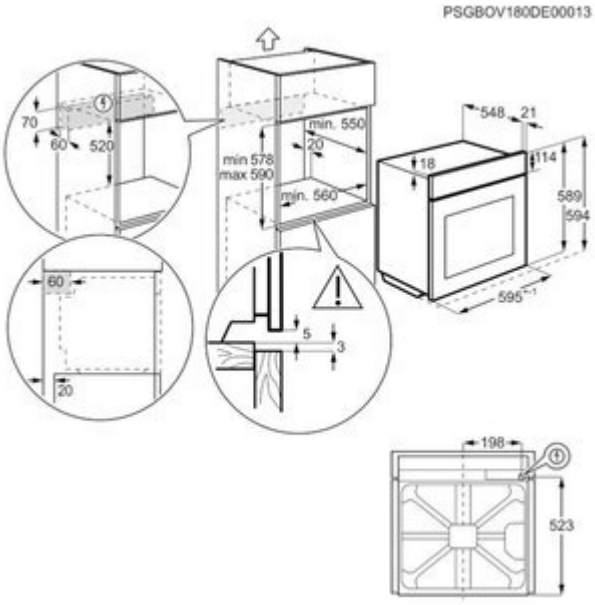

Características

- Horno Multifunción 7
- Guía telescópica - **Aqua Clean** - Inox - Alto 60 cm - Apertura abatible
- Clase energética A+
- Multifunción 7
- Display LED
- Mandos escamoteables
- Funciones de cocción: Calor inferior, Cocción convencional/tradicional, Descongelar, Turbo, Luz interior, Turbo + Horneado sin extraer la humedad, Función Pizza, Grill Turbo
- Temperaturas: 50°C - 275°C
- Con 3 niveles de cocción
- Control por temperatura y tiempo
- Funciones electrónicas: Avisador acústico, Tiempo de cocción, Avisador de minutos, Hora
- Iluminación interior halógena
- Esmalte de alto brillo de fácil de limpieza
- Puerta fácil limpieza
- Ventilador tangencial: El ventilador se pone en marcha en cuanto encendemos el horno, enfriando los componentes electrónicos y externos del horno.
- Accesorios opcionales: 1 bandeja de esmalte gris, 1 parrilla cromada
- Dimensiones del aparato: 600 x 560 x 550 mm (alto x ancho x fondo)
- Dimensiones encastre columna: 578/590 x 560 x 550 mm (alto x ancho x fondo)
- Dimensiones encastre bajo encimera: 600 x 560 x 550 mm (alto x ancho x fondo)
- **Calor eficiente, resultados sabrosos:** Nuestro horno de convección se calienta más rápido que el horno estándar. El ventilador distribuye el calor por toda la cavidad, lo que hace que tus platos se cocinen de manera rápida y uniforme. Ahora, puedes hornear galletas perfectamente uniformes sin tener que girarlas en mitad del proceso.
- **AquaClean, limpieza fácil con ayuda del vapor:** AquaClean evapora el agua del fondo del horno y el vapor afloja la grasa y los residuos que quedan en la superficie de la cavidad y de los accesorios. Limpieza natural así de fácil.
- **Display LED, ajuste precisos de los tiempos de cocción:** Es fácil controlar el proceso de cocción con este display LED temporizador. Puedes ajustar tiempos de cocción exactos y controlar su progreso, todo sin esfuerzo. Puedes concentrarte en dar rienda suelta a tu creatividad culinaria.

Características (cont.)

- **Grill integrado, acabado crujiente y perfecto:** Desde bacon crujiente hasta mozzarella burbujeante, saca más partido que nunca al grill con este horno compacto. Perfecto para alitas de pollo crujientes o unas deliciosas tostadas de queso halloumi que se funden en tu boca.
- **Bandejas tamaño XL, más capacidad de horneado a la vez:** Con nuestras bandejas tamaño XL podrás cocinar más cantidad de alimentos a la vez. Es hora de perfeccionar esas magdalenas para la merienda o la empanada de carne para los amigos. Más espacio igual a recetas más grandes, en todos los sentidos.