Horno Electrolux OEF5H50V

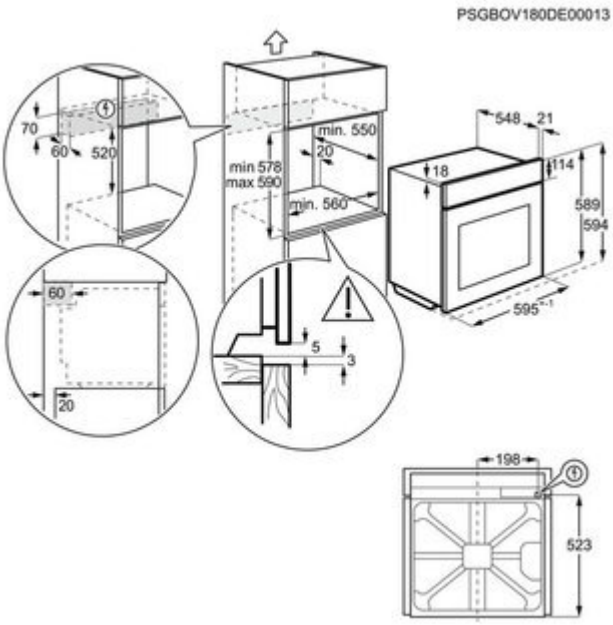

Características

- Horno Multifunción 9
- Carriles telescópicos de un nivel - Cristal Blanco
- Alto 60 cm - Apertura abatible
- Clase energética A
- Multifunción 9
- Display LED
- Mandos escamoteables
- Funciones de cocción del horno: Calor inferior, Cocción convencional/tradicional, Grill rápido, Gratinar, Luz interior, Turbo + Horneado sin extraer la humedad, Función Pizza, Turbo, Grill Turbo
- Temperaturas: 50°C - 275°C
- Con 3 niveles de cocción
- Control por temperatura y tiempo
- Funciones electrónicas: Avisador acústico, Tiempo de cocción, Fin de cocción, Avisador de minutos, Hora
- Iluminación interior halógena
- Esmalte de alto brillo de fácil de limpieza
- Puerta fácil limpieza
- Elemento térmico superior extraible para su fácil limpieza.
- Accesorios opcionales: 1 bandeja pastelera de esmalte gris, 1 grasera gris esmaltada, 1 parrilla
- Ventilador tangencial: El ventilador se pone en marcha en cuanto encendemos el horno, enfriando los componentes electrónicos y externos del horno.
- Dimensiones del aparato: 595 x 594 x 569 mm (alto x ancho x fondo)
- Dimensiones encastre columna: 578/590 x 560 x 550 mm (alto x ancho x fondo)
- Dimensiones encastre bajo encimera: 600 x 560 x 550 mm (alto x ancho x fondo)
- **Surround Cook:** Cocina varias recetas a la vez y sin tener que girar la fuente durante la cocción. Su ventilador y resistencia XXL te garantizan una distribución homogénea del calor. Se asegura una temperatura interna constante, ya que el ventilador hace circular el aire y el calor.
- **Coccion uniforme en todos lo niveles:** Disfruta de una cocción multinivel uniforme. El anillo térmico adicional ofrece cocción homogénea en tres niveles. Perfecto para hacer muchas galletas y pasteles al tiempo con resultados impresionantes.
- **Aqua Clean:** AquaClean evapora el agua del fondo del horno y el vapor afloja la grasa y los residuos que quedan en la superficie de la cavidad y de los accesorios. Limpieza natural así de fácil.

Características (cont.)

- **Display LED:** Es fácil controlar el proceso de cocción con este display LED temporizador. Puedes ajustar tiempos de cocción exactos y controlar su progreso, todo sin esfuerzo. Puedes concentrarte en dar rienda suelta a tu creatividad culinaria.
- **Coccion uniforme:** El sistema de cocción uniforme hace circular el calor por todo el horno, asegurando que todo se todo se cocine por igual sin necesidad de girar los alimentos. Una tecnología que ahorra tiempo y energía.
- **Bandejas tamaño XXL:** Con nuestras bandejas tamaño XL podrás cocinar más cantidad de alimentos a la vez. Es hora de perfeccionar esas magdalenas para la merienda o la empanada de carne para los amigos. Más espacio igual a recetas más grandes, en todos los sentidos.