Horno Zanussi ZOPXE5X1

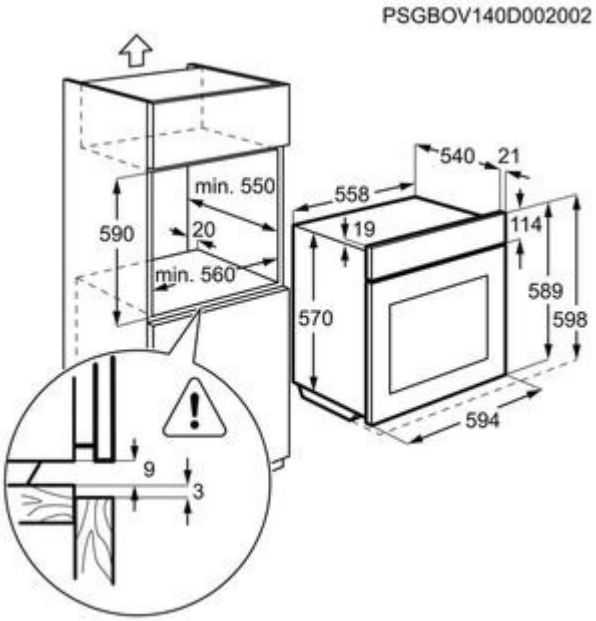

Características

- Horno Pirolitico Multifunción 9
- INOX Antihuellas
- Alto 60 cm - Apertura abatible
- Clase energética A+
- Reloj electrónico programable
- Display LED
- Mandos fijos
- Multifuncion 9
- Funciones de cocción del horno: Calor inferior, Cocción convencional/tradicional, Descongelar, Grill rápido, Gratinar, Turbo + Horneado sin extraer la humedad, Función Pizza, Turbo, Grill Turbo
- Con 2 niveles de cocción
- Autolimpieza pirolítica
- Propuesta automática temperatura
- Regulación electrónica temperatura
- Seguridad niños: Previene la puesta en marcha accidental del electrodoméstico
- Indicadores de calor residual
- Puerta fácil limpieza
- Ventilador tangencial: El ventilador se pone en marcha en cuanto encendemos el horno, enfriando los componentes electrónicos y externos del horno.
- Accesorios: 1 Bandeja de esmalte negro - 1 Grasera de esmalte negro - 1 Parrilla cromada
- Dimensiones del aparato: 590 x 594 x 560 mm (alto x ancho x fondo)
- Dimensiones del nicho : 593 x 560 x 550 mm (alto x ancho x fondo)