Induccion Fagor 3IF355BS

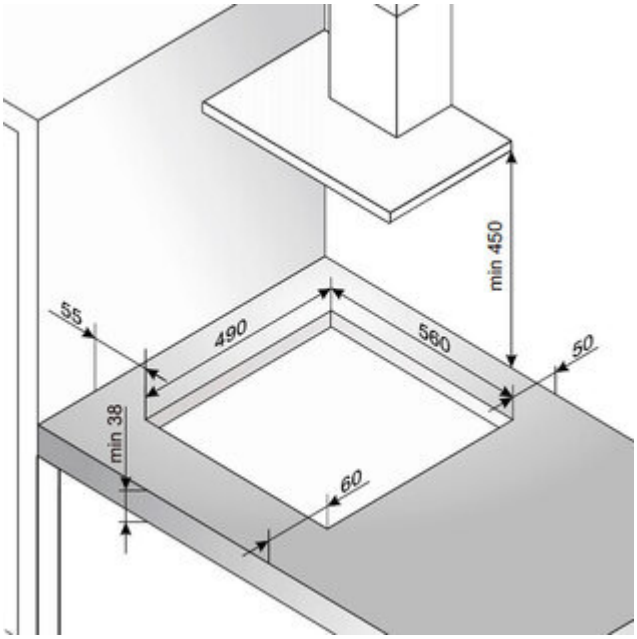

Características

- Placa inducción de **60 cm**
- 3 Zonas - Zona Gigante doble 32 cm - **Potencia total 7.200 W**
- Bisel frontal
- 3 Zonas: -1 zona de 320/180 mm 3,0 / 4,0 kW - 1 zona de 160 mm 1,2 / 1,5 kW - 1 zona de 180 mm 1,8 / 2,1 kW
- Control táctil deslizante
- Temporizador
- Booster de Potencia
- Bloqueo Seguridad infantil
- Detector de utensilio
- Indicador de Calor residual
- Potencia total 7,2 kW
- Medidas (alto x ancho x fondo): - Aparato: 58 x 590 x 520 mm. - Encastre: 58 x 560 x 490 mm.
- **Booster:** No pierdas tiempo en la cocina cuando puedes dedicarlo a otras cosas. La función Booster incrementa el poder calorífico para que cocines con más rapidez. Puedes hervir agua en menos de 3 minutos. Y con un menor tiempo de cocción, o de fritura, se pierden menos nutrientes. Cocina rápida y sana
- **Temporizador:** Selecciona cuánto tiempo quieres que la placa esté encendida. Una vez transcurrido el tiempo seleccionado, la placa apaga automáticamente la zona de calentamiento y activa una señal sonora.
- **Detección de recipientes:** ¿Se te queda pequeña la placa? Pues ya no. Elige la zona y coloca la olla para que la placa adapte la superficie de inducción a la forma y tamaño del recipiente. De esta forma cocinarás con mayor seguridad y ahorrarás dinero, ya que esta función te permite controlar el consumo energético al milímetro.
- **easy Select:** ¿Necesitas cocinar con varios recipientes al mismo tiempo? EasySelect te permite seleccionar y ajustar de forma inmediata la potencia de cada zona desde su panel de control. ¿Cuatro zonas de calentamiento? Cuatro paneles de control. Para que todos tus platos estén perfectos y puedas adaptar la potencia de cada fuego. Gracias a EasySelect cocinar es más fácil, más limpio y más cómodo.
- **Bloqueo infantil:** Es fácil que un aparato se encienda de forma accidental, sobre todo si hay niños en la cocina. Para reducir el riesgo de que esto ocurra, nuestras placas de gas incorporan un bloqueo infantil. Para evitar la posibilidad de que se enciendan los quemadores, sólo tienes que presionar el sensor de bloqueo. Para sentirse seguro.

Características (cont.)

- **Zona grande 32 cm:** Ahora puedes hacer una paella en casa sin que la temperatura varíe en toda la superficie. Con la nueva zona de inducción de 32cm de diámetro podrás preparar tus platos en grandes recipientes y como a ti te gustan.Inducción, 3 zonas de Cocinado, Ancho: 60 cm, Zona Gigante 32 cm