Microondas Teka MW225 Blanco 'KC

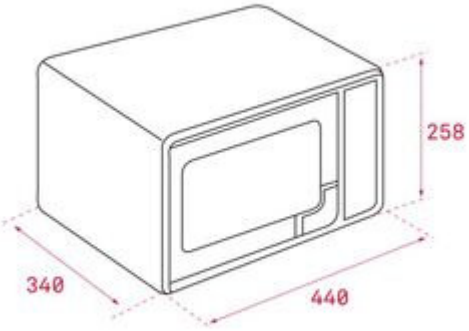

Características

- Microondas mecanico sin grill - 20l
- Libre instalacion - Color Blanco
- Plato giratorio Ø 255 mm
- Alto: 26 cm - Apertura lateral izquierda
- Dimensiones: 440 x 258 x 340 mm (ancho x alto x fondo)
- Panel de mandos mecanico
- Cinco niveles de potencia, 700 W salida
- Interior pintado
- Plato giratorio Ø 255 mm
- Temporizador de 0 a 35 minutos
- Descongelacion por tiempo y peso
- Capacidad 20l