Microondas Teka MWE230G Blanco 'KC

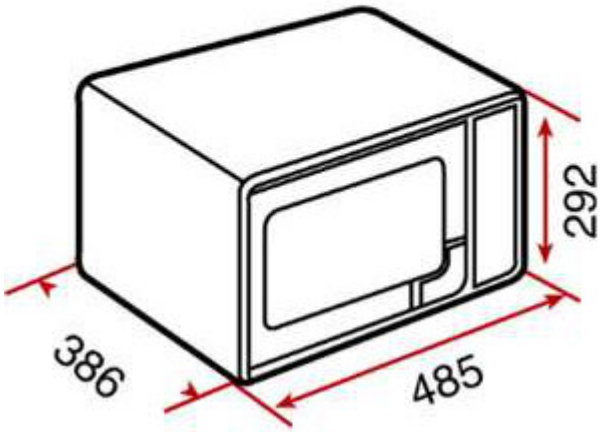

Características

- Microondas electronico con grill - 23l
- Libre instalacion - Color blanco
- Alto: 29 cm - Apertura lateral izquierda
- Capacidad 23l
- Dimensiones: 485 x 292 x 386 mm (ancho x alto x fondo)
- Grill simultaneo de cuarzo, 1.000 W
- Cinco niveles de potencia, 800 W salida
- Capacidad: 23 litros
- Plato giratorio de 27 cm
- Temporizador de 0 a 95 minutos
- Funcion + 30 segundos
- Descongelacion automatica por tiempo y peso
- Ocho menus de acceso directo
- Bloqueo de seguridad para niños del papel de mandos.