Secadora 7Kg Balay 3SC378B

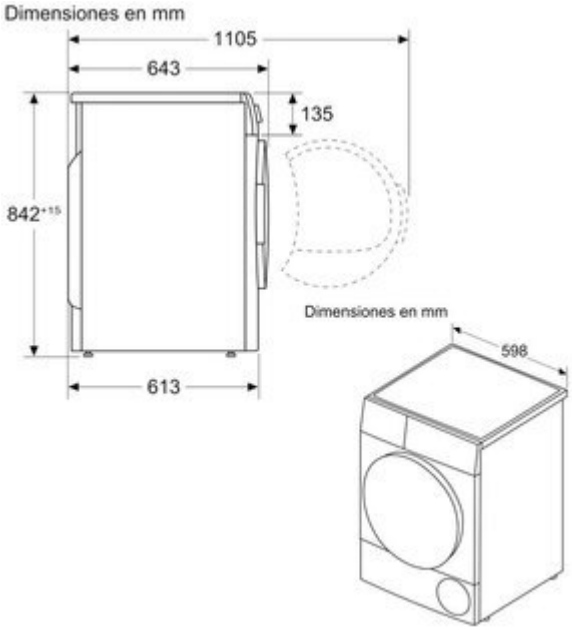

Características

- Secadora de condensación
- Color Blanco - Capacidad 7 kg
- Clase energética: B - Puerta blanca
- Clase de eficiencia energética B
- Control de secado por sensor de humedad.
- Display LED
- Programas especiales: Súper rápido 40 min, Camisas 15 min, Lencería, Antialergias, Acabado lana, Ropa de exterior, Mix, Temporizado caliente, Temporizado frío.
- Funciones: Menos plancha, Secado delicado, Ajuste de secado.
- Función Pausa+carga: apertura de la puerta durante el ciclo de secado.
- Indicación de tiempo restante, estado de programa y fin diferido hasta 24 h.
- Puerta opaca.
- Tambor SoftCare con palas asimétricas.
- Paneles laterales antivibración.
- Bloqueo de seguridad para niños.
- Posibilidad de conexión a desagüe.
- Tubo de desagüe incluido.
- Posibilidad de instalación bajo encimera en muebles de altura 85 cm o más.
- Potencia sonora: 64 dB(A) re 1 pW
- Posibilidad de instalación en columna junto con una lavadora mediante el kit de unión 3AS220B (con mesa extraíble) o 3AS110B (sin mesa extraíble).
- Consumo de energía anual: 504 kWh
- Ciclo especial de enfriamiento antiarrugas de 120 min tras la finalización del programa.
- Dimensiones del aparato (alto x ancho x fondo): 842 x 598 x 613/643 mm
- **Sensor de humedad:** Esta secadora no se limita a ejecutar un programa en un tiempo definido. Sino que es capaz de detenerse automáticamente cuando la ropa ya está seca. Para ello tiene un sensor que mide el grado de humedad de las prendas en cada momento del ciclo. Así la secadora sabe exactamente cuándo debe parar, ahorrando tiempo y energía.
- **Sistema de drenaje:** Si no quieres tener que vaciar el depósito de condensación manualmente, puedes conectar tu secadora al desagüe.
- **Gran capacidad:** Gracias a su gran capacidad, seca desde tu colada diaria a grandes piezas como edredones o cortinas. ¡Comodidad a lo grande!
- **Fácil de limpiar:** Filtro de fácil limpieza, un método sencillo para que el filtro de tu secadora esté siempre a punto.

Características (cont.)

- **Paneles antivibracion:** Pon tus electrodomésticos a funcionar a cualquier hora del día con toda tranquilidad. Nuestros paneles antivibración consiguen reducir la potencia sonora al mínimo para que ningún ruido pueda molestarte.
- **Programa 40 min:** En Balay sabemos que el tiempo es un bien muy preciado. Por eso hemos incorporado un programa que es, como su nombre indica, “súper rápido”, y te permite secar hasta 2 kilos de ropa en apenas 40 minutos, siempre con unos resultados excelentes.
- **Programa lencería:** Se acabó el falso mito de que la ropa interior hay que lavarla a mano y secarla en el tendedor. Gracias al programa “Lencería” de esta secadora, puedes secar hasta 1 kilo de ropa interior de cualquier tipo, en un solo ciclo, con un tratamiento suave y la máxima eficacia.
- **Programa microfibras:** Puedes salir a hacer deporte enseguida, porque tu ropa estará disponible para cualquier actividad física gracias al programa “Microfibras”. Podrás secar hasta 2 kilos de ropa con temperaturas delicadas que mantendrán intactas las cualidades de los tejidos deportivos. Además, para asegurar que todo esté perfectamente seco, la humedad se mide varias veces a lo largo del programa. Definitivamente, no hay excusa.
- **Condensación por aire:** Si notas que tu factura baja de repente, no es casualidad, es gracias a la condensación por aire.
- **Programa acabado lana:** Este programa brinda a las prendas de lana el secado suave y delicado que necesitan, para que las fibras luzcan siempre como el primer día y las prendas mantengan su tacto y forma. Puedes secar hasta 3 kilos de ropa de lana con total tranquilidad y los mejores resultados.
- **Mayor capacidad de lavado:** Gran capacidad de lavado para toda la colada, haciéndote la vida más cómoda.
- **Fin diferido:** Con la función fin diferido hasta 24h, programa la lavadora para que termine justo cuando tú llegas a casa.
- **Display LED:** Las secadoras Balay tienen un montón de funciones superútiles que podrás manejar con su display LED. No solo te ayudan a programar el ciclo de secado de forma intuitiva y rápida. Además, te indican el tiempo restante de secado. Así no tienes que estar pendiente de cuándo termina la secadora y tienes más tiempo para ti.