Valvula Teka HELIXPRO 1C S/REB

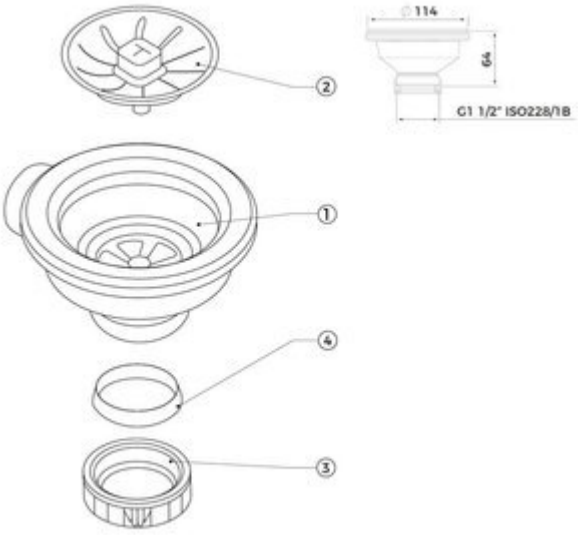

Características

- Válvula Helix Pro
- Acero Inox
- Impide el paso de residuos
- Hecho en acero inoxidable que asegura mayor durabilidad
- Su válvula impide el paso de restos de comida al interior de las tuberías, garantizando menos atascamientos y malos olores
- Consigue un acabado más elegante y completo al añadir este complemento a tu fregadero