DW8 40 FI EU

Función ECO

DESCRIPCIÓN	
GAMA	Total
COLORES	
REFERENCIA	REF. 40782147 EAN. 8421152144589

DW8 40 FI EU

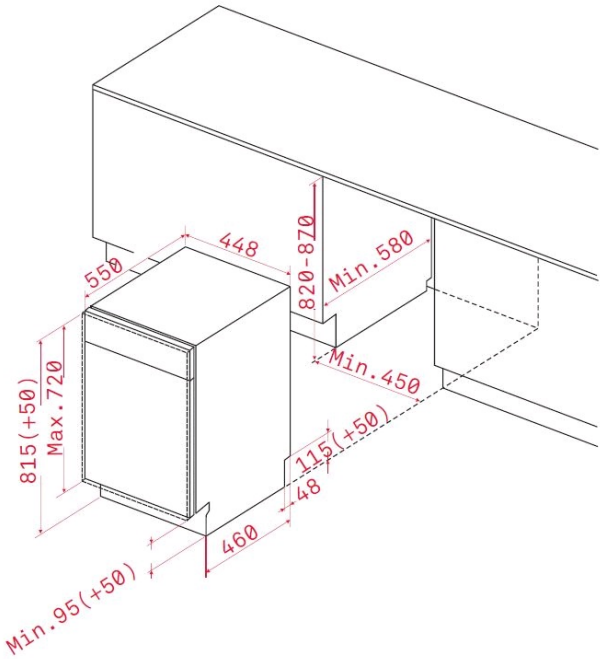

DIMENSIONES

Altura del producto (mm): 815-865
Anchura del producto (mm): 448
Profundidad del producto (mm): 550
Longitud del producto (mm):
Peso del producto (Kg): 29,5

ESPECIFICACIONES TÉCNICAS

MEDIDAS DE AJUSTE

Incorporado en altura nicho (cm): 82
Altura máxima de la puerta (mm): 654
Profundidad (mm): 50
Anchura de la puerta (mm): 439

HOJA DE PRODUCTO

Capacidad (cubiertos): 9
Consumo energético (kWh/año): 197
Consumo energético (kWh): 0,69
Consumo de agua (litros/año): 2520
Consumo de agua (litros): 9
Programa estándar: ECO
Duración del ciclo estándar (minutos): 190
Potencia sonora (dB): 49
Certificados: GS/CE/EMC/Rohs

SUMINISTRO DE ENERGÍA

Frecuencia (Hz): 50
Fuente de alimentación (V): 220-240
Potencia (W): 1760-2100
Enchufe: EU
Potencia nominal máxima (W): 2100

CARACTERÍSTICAS

Tipo de instalación: Integrable
Número de programas: 5
Temperatura de lavado: 4
Suavizador de agua: Sí
Microfiltro: Sí

SISTEMA DE SEGURIDAD

Control de fugas internas: Sí
Aquastop (Protección anti-fugas): Sí

LUCES INDICADORAS DE CONTROL

Indicador de nivel de sal: Sí
Indicador de nivel de abrillantador: Sí
Selector de programa: Sí

FUNCIONES ESPECIALES

Programa rápido: Sí
Duración del programa rápido (minutos): 30
Programa económico: Sí
Programa intensivo: Sí
Media carga: Sí
Temporizador de retardo (horas): 3-6-9

EQUIPAMIENTO

Patas traseras ajustables desde la parte frontal: Sí

PRODUCT INFORMATION SHEET (UE) 2019/2014

Nombre o marca del proveedor: TEKA
Dirección del proveedor (b):
Identificador del modelo: DW8 40 FI EU
Capacidad asignada (ps): 9
Altura (cm): 81,5
Anchura (cm): 44,8
Profundidad (cm): 55
Clase de eficiencia energética : 55,9
Índice de rendimiento de lavado : 1,13
Índice de rendimiento de secado : 1,07
Consumo de energía en kWh [por ciclo], sobre la base del programa «eco» utilizando una carga con agua fría; El consumo real de energía dependerá de cómo se utilice el aparato.:
Consumo de agua en litros [por ciclo], sobre la base del programa «eco». El consumo real de agua dependerá de cómo se utilice el aparato y de la dureza del agua.:
Duración del programa (h:min):
Tipo: Buit-in
Ruido acústico aéreo emitido [dB re 1pW]:
Clase de ruido acústico aéreo emitido : C
Modo apagado (W): 0,49
Modo preparado (W): NA
Inicio aplazado (W) (en su caso): 1
Modo preparado en red (en su caso):
Duración mínima de la garantía ofrecida por el proveedor (b): 2

Información adicional:

Enlace al sitio web del proveedor en el que se encuentra la información a que se refiere el punto 6 del anexo II del Reglamento (UE) 2019/2022 de la Comisión (1) (b):
(a) para el programa «eco».
(b) los cambios introducidos en estos elementos no se considerarán relevantes a efectos del artículo 4, apartado 4, del Reglamento (UE)

2017/1369.
(c) si la base de datos de los productos genera automáticamente el contenido definitivo de esta casilla, el proveedor no introducirá estos datos.(1)

DW8 40 FI EU
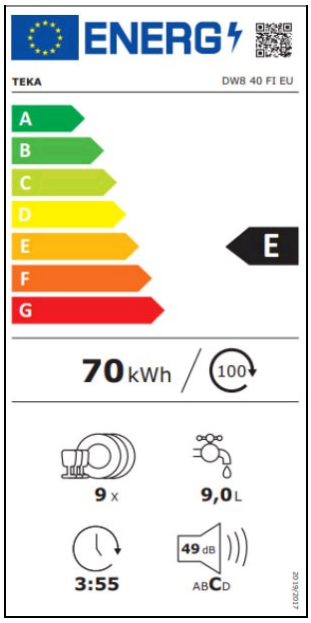
ETIQUETA ENERGÉTICA