HORNO PIROLÍTICO HSB 620 P

Características

Pirolítico Hydroclean ®PRO - Multifunción

- Soportes cromados, cinco alturas de cocinado
- 8 versiones de funcionamiento
- Sistema de Autolimpieza Pirolítica (3 niveles)
- Cierre automático de seguridad durante la pirólisis o antes del cocinado
- Sistema de limpieza Teka Hydroclean®
- Mandos de acero inoxidable con frente blanco
- Touch Control con programación de inicio y paro de cocción
- Calentamiento rápido
- Bloqueo de seguridad para niños del panel de mandos
- Bandeja profunda con esmalte pirolítico y parrilla (con sistema antivuelco)
- Iluminación superior
- Cavidad interior esmaltada especial pirólisis
- Puerta triple cristal, interior todo cristal
- Ventilación tangencial dos velocidades
- Sistema de evacuación de gases por bóveda
- Capacidad: 70 litros

Color	Referencia	EAN 13
Blanco	41566031	8421152148846

Dibujo técnico

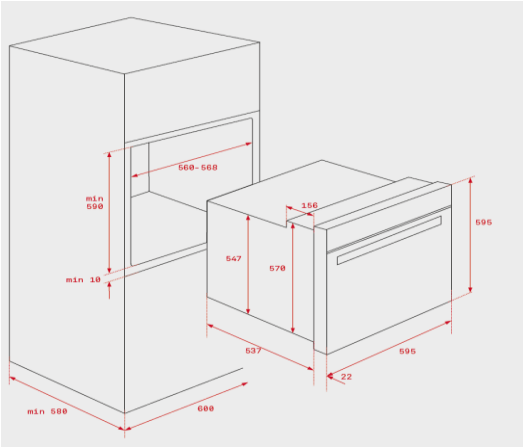

Datos técnicos

Eficiencia energética	A+
Potencia nominal máxima, W:	3.552
Resistencia grill: normal/maxigrill, W:	1,050/2,450
Resistencia bóveda + solera, W:	2.450
Resistencia turbo, W:	-
Turbina multifunción, W:	25
Motor refrigeración, W:	30