HORNO 8H-185AB

FAGOR

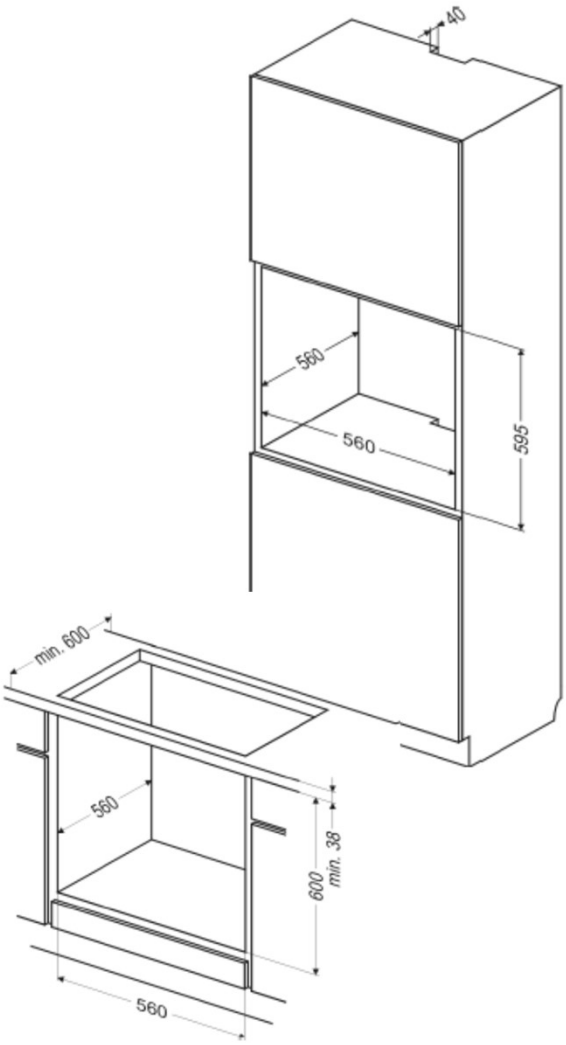

- **Horno Multifunción**
- Color: Cristal Blanco
- Control Electrónico con mandos Push Pull
- 11 Funciones
- Calentamiento Rápido, SuperGrill y Pizza
- Bloqueo Niños
- Limpieza Vapor **Steam Clean**
- Guías Laterales 6 Alturas
- 1 Guía Telescópica 100% Con Autofreno
- 1 Rejilla
- 1 Bandeja Profunda
- 3 Cristales en Puerta de fácil limpieza
- Recetas en Puerta
- Cavidad esmaltada **EasyToClean**
- Iluminación Interior
- Ventilador **Turbo Heating**

- Categoría energética A
- Volumen: 77 L
- Ruido: 51dB(A)
- Potencia total: 3,6kW
  - Grill: 1.500W
  - Bóveda: 900W
  - Solera: 1.100W
  - Anillo Turbo: 2.100W

- Medidas aparato (mm)
  - Alto: 595
  - Ancho: 595
  - Fondo: 575

- Medidas Encastre (mm)
  - Alto – Columna: 595
  - Alto - Bajo Encimera: 600
  - Ancho: 560
  - Fondo: 560

8H-185AB	
INDEX	57151
EAN	8435582500204

HORNO MULTIFUNCIÓN 8H-185AB