MW 225 Microondas mecánico de libre instalación de 20L

Capacidad de 20L

Descongelación por tiempo

Descongelación por peso

Menú de acceso directo

DESCRIPCIÓN	Microondas mecánico de libre instalación de 20L
GAMA	Easy
COLORES	
REFERENCIA	REF. 40590485 EAN. 8421152128763

MW 225

CARACTERÍSTICAS	Mecánico Panel de mandos mecánico Cinco niveles de potencia,700 W salida Interior pintado Plato giratorio 25,5 cm Temporizador de 0 a 35 minutos Descongelación por tiempo

TEKA

MW 225

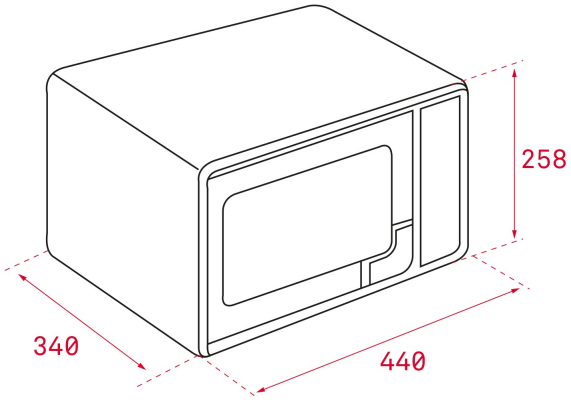

DIMENSIONES

Altura del producto (mm): 258
Anchura del producto (mm): 440
Profundidad del producto (mm): 340
Longitud del producto (mm):
Peso neto (kg): 10.7

ESPECIFICACIONES TÉCNICAS

CARACTERÍSTICAS	**Certificados:** CE/ROHS/EMC/GS + D. Identity **Funciones de cocinado:** 1 **Temporizador:** Sí **Niveles de guías de bandeja (cavidad inferior):** 0 **Función microondas:** Sí **Número de niveles de potencia:** 5
CONEXIÓN ELÉCTRICA	**Potencia nominal máxima (W):** 1050 **Frecuencia (Hz):** 50 **Fuente de alimentación (V):** 230 **Consumo de la luz interior (W):** 20
CONSUMO ENERGÉTICO	**Grill(W):** 0 **Turbo (W):** 0
SISTEMA DE SEGURIDAD	**Termostato de seguridad:** Sí

ACCESORIOS	**Bandeja de cristal:** 1 **Plato de microondas:** 0