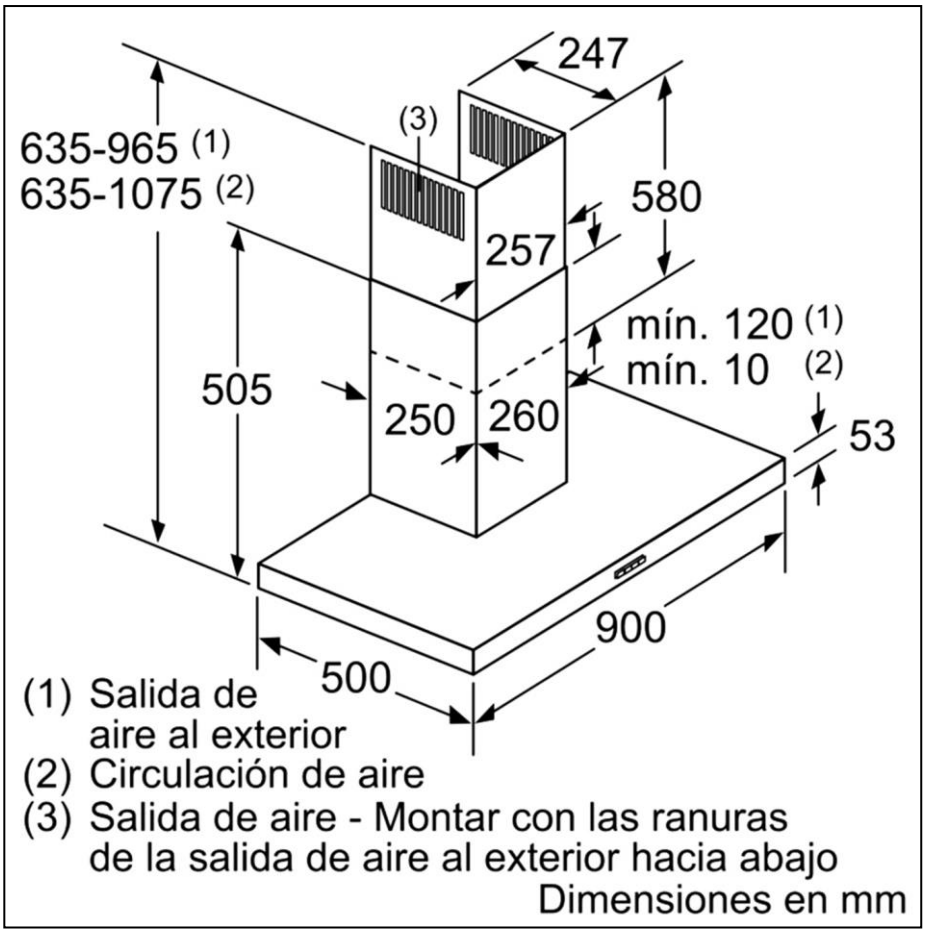
247
(3)
635-965 (1)
635-1075 (2)
580
257
mín. 120 (1)
mín. 10 (2)
505
250
260
53
900
500
(1) Salida de aire al exterior
(2) Circulación de aire
(3) Salida de aire - Montar con las ranuras de la salida de aire al exterior hacia abajo
Dimensiones en mm

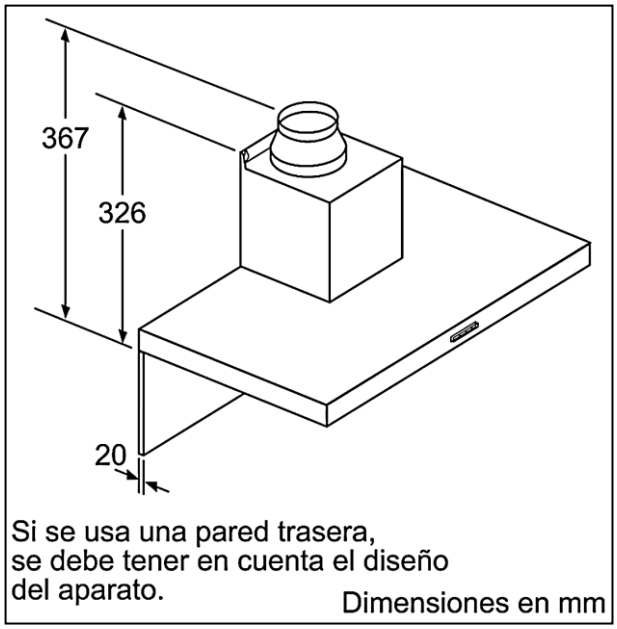
367
326
20
Si se usa una pared trasera, se debe tener en cuenta el diseño del aparato.
Dimensiones en mm

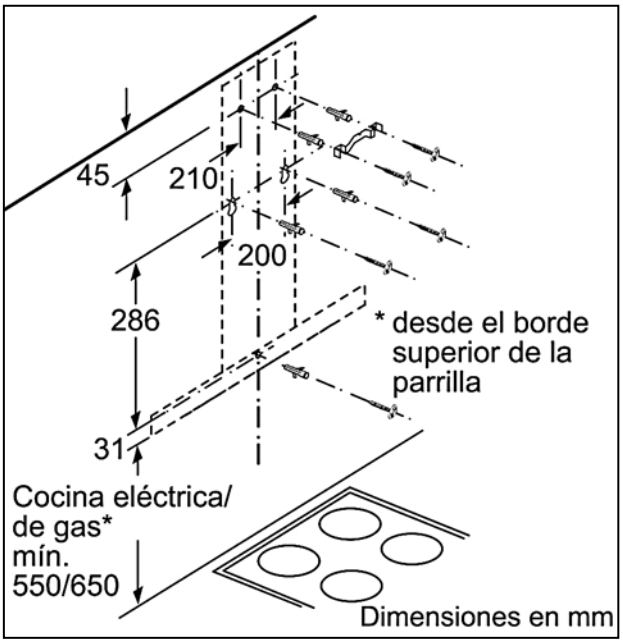
45
210
200
286
31
* desde el borde superior de la parrilla
Cocina eléctrica/ de gas* mín. 550/650
Dimensiones en mm

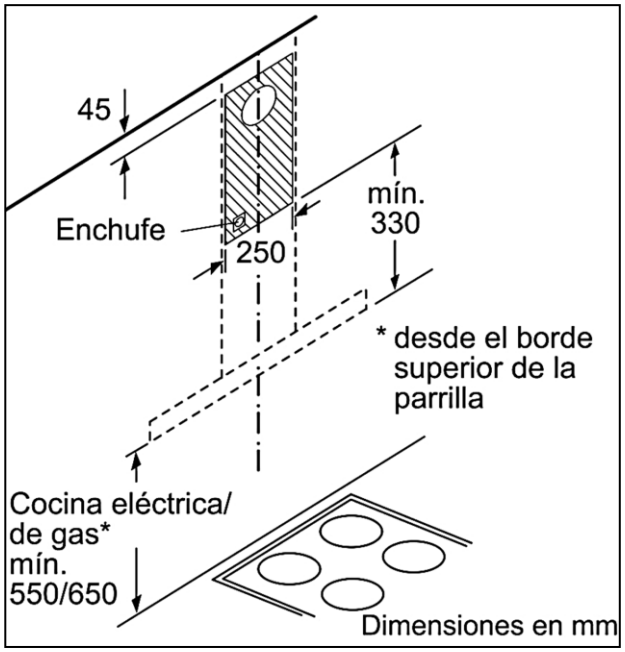
45
Enchufe
250
mín. 330
* desde el borde superior de la parrilla
Cocina eléctrica/ de gas* mín. 550/650
Dimensiones en mm