Cafetera integrable Bosch CTL7181W0 'Infinity

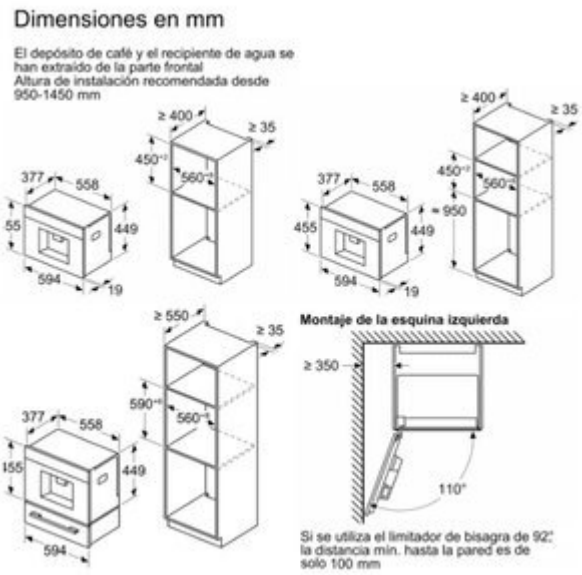

Características

- Cafetera integrable - **Home Connect**
- Doble Molinillo cerámico - Bomba 19 bares de presión
- Integrable - Cristal blanco - **17+32 Bebidas**
- Display TFT Touch Pro - 6.8" - Pantalla táctil como la de un teléfono móvil
- 17 bebidas preprogramadas (incl. leche caliente, espuma de leche y agua) y hasta 32 bebidas disponibles en la app de Home Connect
- AromaDouble Shot – menor amargor gracias a un doble proceso de molido
- AromaSelect – 3 perfiles de aroma distintos (suave, equilibrado y distintivo)
- oneTouch DoubleCup – prepara dos tazas simultáneamente
- Función leche caliente, espuma de leche y agua caliente
- Ratio leche-café ajustable para bebidas con leche
- Ajuste inteligente de la intensidad – gestión adaptativa del café basada en la fuerza y el tamaño
- Favoritos: posibilidad de guardar hasta 30 bebidas personalizadas
- Depósito de agua extraíble de 2.4 l
- Nivel de molienda ajustable
- Depósito para leche integrado extraíble de 0,7 l
- Depósito para café en grano de 500 g
- ceramDrive – doble molinillo cerámico de larga duración
- Bomba de 19 bares de presión
- autoMilk Clean – limpieza automática del tubo de leche tras la preparación de cada bebida
- calc'nClean – programa combinado de descalcificación y limpieza para un menor esfuerzo
- Unidad de fabricación extraíble – para una limpieza sencilla e higiénica
- Salida de bebidas y bandeja y recipiente de goteo aptos para lavavajillas
- Preaviso para limpieza, descalcificación y cambio de filtro
- Control remoto con app Home Connect – controla tu cafetera estés donde estés
- Actualizaciones de software – tu cafetera siempre actualizada con las últimas opciones y disponibles
- Salida de bebidas iluminada con LED
- Seguro para niños
- Accesorios incluidos: set de medición de la dureza del agua

Características (cont.)

- Home Connect: controla tu cafetera desde tu dispositivo móvil.
- Aroma DoubleShot: café extra intenso gracias al doble proceso de molido y preparado.
- Selecciona cuantas tazas de café quieres: una o dos simultáneamente. Ahorra tiempo, y gana en rapidez para poder disfrutar de tu café.
- Función OneTouch: tu mejor café al alcance de un solo dedo, un solo instante.
- Sistema de calentamiento inteligente: El sistema sensoFlow garantiza el máximo aroma en cada taza gracias a su óptima temperatura de elaboración constante
- Dimensiones aparato (alto x ancho x fondo): 455 x 594 x 377/396 mm
- Dimensiones del hueco de encastre (alto x ancho x fondo): 450/452 x 560/568 x 400 mm
- **Home Connect:** Utiliza la CoffeePlaylist para seleccionar el número de bebidas y el orden en el que deben ser preparadas. La función perfecta cuando tienes compañía. Si deseas disfrutar de especialidades intencionales de café como el Wiener Melange o el cortado Colombiano simplemente selecciónalas en CoffeeWorld. La app también ofrece datos interesantes sobre el café.
- **Función one touch:** Gracias a la función OneTouch, todas las especialidades de café que desees (espresso, cappuccino o latte macchiato) se preparan prácticamente solas y en tiempo récord. Como los dispensadores de café y de espuma se controlan automáticamente con la ayuda de innovadora tecnología, todas las bebidas estarán disponible con tan solo pulsar un botón.