Campana Isla Teka DPL ISLA 1185

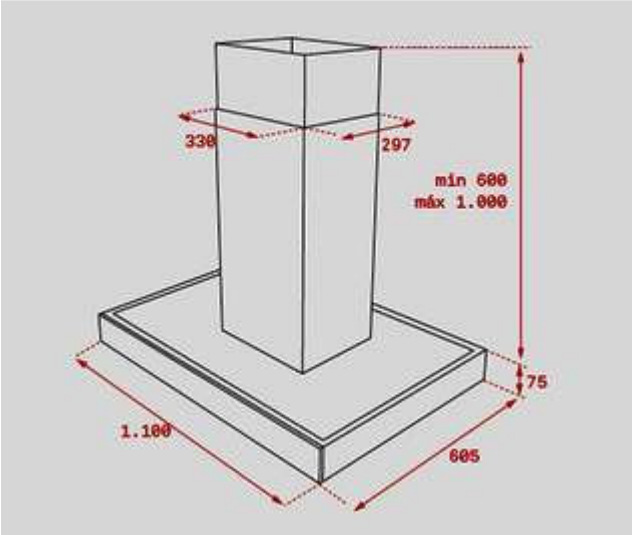

Características

- Campana decorativa isla
- **Ancho: 110 cm** - Frente Cristal Negro /Inox antihuellas
- Extraccion maxima: 782 m3/h (I.E.C.) - Nivel sonoro mínimo 54 dBA
- Clase energetica A
- Aspiración perimetral
- Mandos digitales Touch Control con display blanco
- 4 Lámparas LED
- 3 Velocidades + Intensiva
- Indicador digital de velocidad seleccionada
- Programador del tiempo de aspiración
- Filtros metálicos interiores
- Sistema de aspiración perimetral 'Contour'
- Panel abatible de acero inoxidable con material fonoabsorbente
- Indicador luminoso de saturación de filtros
- Estructura superior de cristal reforzado
- Motor blindado de doble turbina (ECOPOWER)
- Válvula antirretorno
- Potencia sonora Mín. / Máx.: 54 - 66 dBA
- Posibilidad de funcionamiento en recirculación (SET1/T + Adaptador) - Filtro de carbon (filtro D4C - Cod: 1519278L)
- Capacidades de extracción (según UNE nº 65/2014) máx. / mín: 782m3/h . 331m3/h
- Consumo anual 49 kWH/año
- Dimensiones: 600-1.000 x 1100 x 605 mm (alto x ancho x fondo)
- Altura del producto, sin conducto decorativo: 75 mm /Sustituye a DPL110 isla