Fregadero Roca Duo 80ED 1C1E Izq 'KC

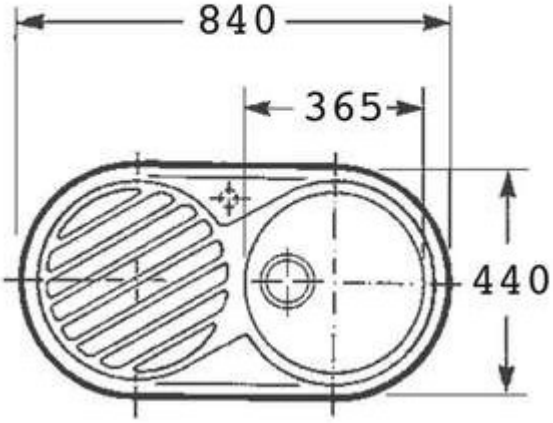

Características

- Fregadero - 1 Cubeta + Escurridor izquierda
- Acero inoxidable pulido brillante - Mueble de 45 cm
- Sobre encimera - Con orificio para grifería
- **Escurridor izquierda**
- Válvulas 3 1/2' y desagüe
- Medida externa: 840 x 440
- Medida Cubeta: ø 365
- Profundidad Cubeta: 145
- Medida mueble para fregadero: 45 cm
- Composicion: 1cubetaconescurridor