Horno Cata CMD9208 BK

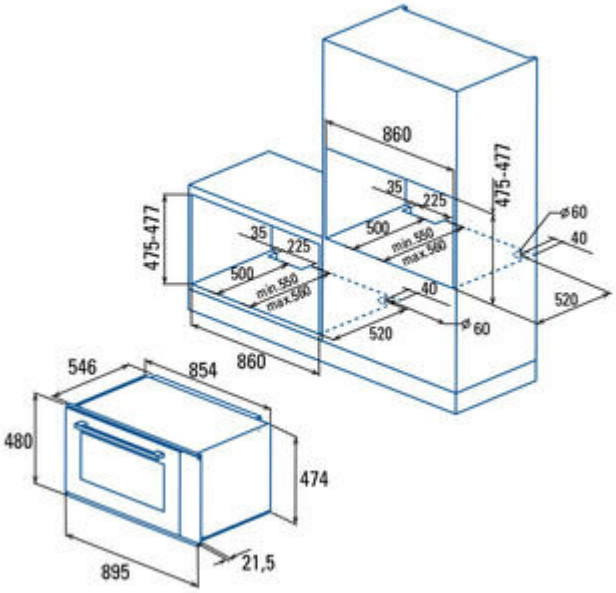

Características

- Horno Multifunción
- Cristal Negro
- **Ancho 90 cm** - Apertura abatible
- Clase energética A
- Horno Multifunción - 10 funciones
- Mandos Push Pull escamoteables
- Programador de cocción digital
- Resistencia TURBOCIRCULAR
- Rango de temperatura 50º-250º
- Soporte cromado con 5 niveles de altura
- Puerta panorámica todo cristal con cristal interior desmontable
- Puerta fría 3 cristales con ventilación tangencial
- Accesorios: Bandeja profunda y parrilla
- Esmalte de fácil limpieza
- Acabado en cristal negro
- Ancho de 90 cm
- Capacidad interior 93 litros
- Clasificación energética A
- Dimensiones aparato: 480 x 895 x 546 mm (alto x ancho x fondo)
- Dimensiones nicho de encastre: 475-477 x 860 x 550-560 mm (alto x ancho x fondo)