Lavadora 7,5Kg Fagor 4FET7513

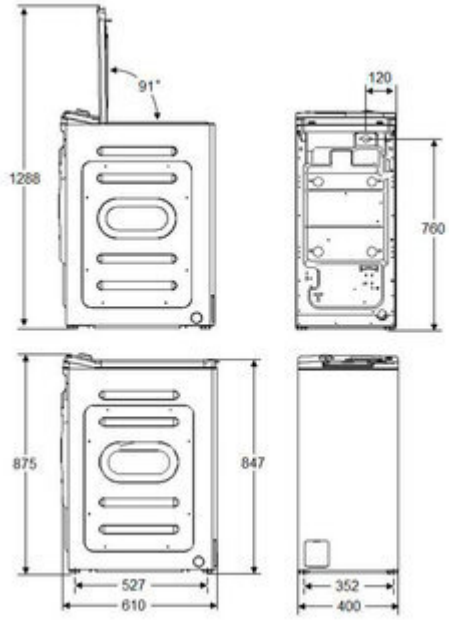

Características

- Lavadora carga superior
- Color Blanco - **Steam Touch**
- 1300 rpm - Clase Energética C
- Capacidad 7,5 Kg
- Control electrónico con Display y mando rotatorio
- 16 Programas de lavado
- Programas: Esterilizar 70 ºC - Aclarado - Express 15 min - Lavado a mano - Lana - Algodón 20 ºC - Sintético - ECO 40-60 - Algodón - Fácil Plancha - Sport - Funda Nórdica - Ropa oscura - Antialergico
- Indicador de tiempo restante
- Indicador de fin de programa
- Indicador de progreso del programa
- **Steam touch**
- Inicio diferido
- Función ECO
- Bloqueo infantil de seguridad
- Consumo energía anual por 100 ciclos: 61 kWh/100 ciclos
- Consumo de agua por ciclo: 46 L
- Potencia sonora centrifugado: 80 dB(A) re 1 pW
- Dimensiones del aparato (alto x ancho x fondo): 875 x 400 x 610 mm
- **Steam Touch:** No solo seco, sino también delicado. ¡Y lo más importante de todo ... sin arrugas!¡Esta es nuestra ropa después de secar con la función SteamTouch! Las partículas de vapor entran en las fibras, aflojándolas, enderezándolas y limpiándolas. También matan microbios y desinfectan nuestra ropa para dejarlas con un olor agradable. ¡Y ni siquiera necesitaremos plancharlas!
- **Programa de lana:** Todos estamos familiarizados con el encogimiento accidental de un suéter de lana o un gorro de fieltro. Con ese fin, Fagor ha desarrollado el programa de lana, que lava las fibras de lana y las protege contra la deformación. Nuestros suéteres favoritos ahora se lavan con seguridad, quedando perfectamente limpios, suaves y esponjosos
- **Programa de algodón:** Nuestras camisetas de algodón, toallas y ropa de cama favoritas merecen especial atención. Podemos usar un programa específico para lavarlas y eliminar cualquier mancha, incluso si están muy sucias. Resultados fácilmente visibles con ropa limpia y suave .
- **OptiTime:** La tecnología OptiTime ajusta los tiempos de lavado según la cantidad de ropa que hay en la lavadora. Una lavadora inteligente, más sostenible y eficiente que se adapta a cada hogar.