Lavavajillas Bosch SMV2HAX00E

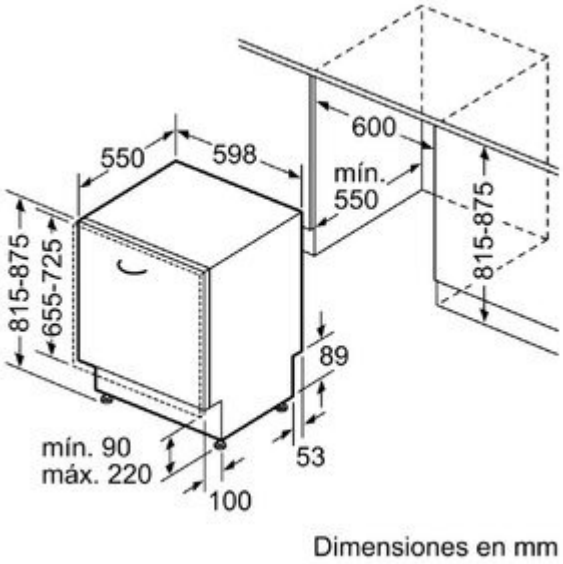

Características

- Lavavajillas integrable - **Puerta fija**
- **Home Connect** - EcoSilence
- 13 Servicios - Clase energética D
- Ancho: 60 cm
- **Home Connect:** controla tu electrodoméstico desde cualquier lugar a través de la app
- **InfoLight:** proyección de luz en el suelo para saber que está en funcionamiento
- Display digital con indicadores luminosos, teclas con acceso directo a funciones y programas
- 6 programas de lavado: Eco 50 °C, Automático 45-65 °C, Intensivo 70 °C, 1 hora 60 °C, Silencio 50 °C y Favorito
- Programa Prelavado: configurable en la tecla “Favorito”
- 3 funciones: Extra secado, Media carga, SpeedPerfect+
- Programa especial: Limpieza de la cuba
- Funciones adicionales vía Home Connect app: HygienePlus, Silence on demand
- Intercambiador de calor
- Bandeja dosificadora de detergentes combinados
- Motor EcoSilence, mínimo ruido y mejor eficiencia
- Detección automática de detergentes “Todo en 1”
- Triple filtro autolimpiante
- GlassProtect: máximo cuidado de tu vajilla más delicada
- Cuba mixta de acero inoxidable con base Polinox®. 10 años de garantía en la cuba
- Cestillo Duo - Parrillas totalmente abatibles - Regulación en altura RackMatic® - Accesorios especiales para copas, tazas y cubiertos - Accesorio especial para el lavado de bandejas de hornos o filtros de campanas
- Cesta superior RackMatic regulable en 3 alturas
- Varillas abatibles
- Bandeja para grandes cubiertos
- Cestillo para cubiertos
- Freno en cesta inferior evitando posibles descarrilamientos
- Señal acústica de fin de programa
- Programación diferida 3/6/9 horas
- AquaStop: sistema de protección antifugas. Garantía de por vida
- Embudo de reposición de sal
- Protector vapores
- Potencia sonora (dB(A) re 1 pW) 42
- Consumo energía anual por 100 ciclos: 84 kWh/100 ciclos

Características (cont.)

- Consumo de agua por ciclo: 9L
- Dimensiones del aparato (alto x ancho x fondo): 815 x 598 x 550 mm
- Dimensiones del hueco (alto x ancho x fondo): 875/815 x 600/608 x 550 mm
- **Función Extra Secado:** Un secado superior para tu vajilla de plástico. La vajilla de material plástico suelen ser un desafío para cualquier lavavajillas. Por ello, los lavavajillas de Bosch ofrecen una función especial: Extra Secado. Eleva la temperatura del aclarado final y extiende la fase de secado. De este modo, incluso lavajilla de material plástico como biberones o utensilios para picnic terminan perfectamente limpios y secos.
- **Diagnóstico remoto:** Asistencia remota en caso de avería. Las averías de los electrodomésticos suelen producirse en los momentos más inoportunos. El diagnóstico remoto te ayuda a resolver antes los problemas. Solo tienes que contactar con el servicio de atención al cliente de Bosch y, con tu permiso, accederán a distancia al electrodoméstico para localizar el problema y ayudarte a solucionarlo. Si el problema no se puede solucionar a distancia, avisaremos a un técnico de servicio de Bosch, que acudirá a tu domicilio con las piezas y todo lo necesario para resolverlo lo antes posible. Soluciones inteligentes para una asistencia inteligente.
- **InfoLight:** InfoLight consiste en una proyección de luz LED roja en el suelo de tu cocina que te informa si tu lavavajillas totalmente integrable continúa en funcionamiento. Sabrás que el programa ha finalizado porque la luz que se proyecta desaparece.
- **AquaStop:** Tu lavavajillas no volverá a perder agua. Un buen lavavajillas nunca debería perder agua, por eso nuestro sistema AquaStop te ofrece la máxima protección. Cuando el sensor detecta una fuga, el lavavajillas deja de funcionar automáticamente y extrae el agua para evitar daños. Este sistema está garantizado durante toda la vida útil del electrodoméstico.
- **Tecnología ActiveWater:** Menos agua, menos energía y más rendimiento. Esta innovadora tecnología maximiza la eficiencia y garantiza un aclarado respetuoso con el medio ambiente para obtener resultados de limpieza excelentes. Se ahorra agua y energía con una distribución eficaz del agua, una tecnología de filtrado optimizada, un calentamiento más rápido y una mayor potencia que incrementa la frecuencia de circulación de agua.
- **Motor EcoSilence:** Silencioso, potente, eficaz y duradero. El motor EcoSilence, que prescinde de las tradicionales escobillas de grafito, es silencioso, eficaz, robusto y duradero. Además, garantiza un mínimo consumo energético y un mínimo nivel de ruido.
- **10 años de garantía:** Nuestros lavavajillas han sido creados para durar. La alta calidad de los materiales utilizados en su fabricación y las pruebas de estanqueidad de la cuba son la prueba de que nuestros lavavajillas han sido creados para durar, durar y durar. Te ofrecemos una garantía de 10 años en la cuba de nuestros lavavajillas frente a oxidación y corrosión de la cuba. Las condiciones detalladas de la garantía vienen especificadas en nuestra página web.