Microondas Teka MS620BIH

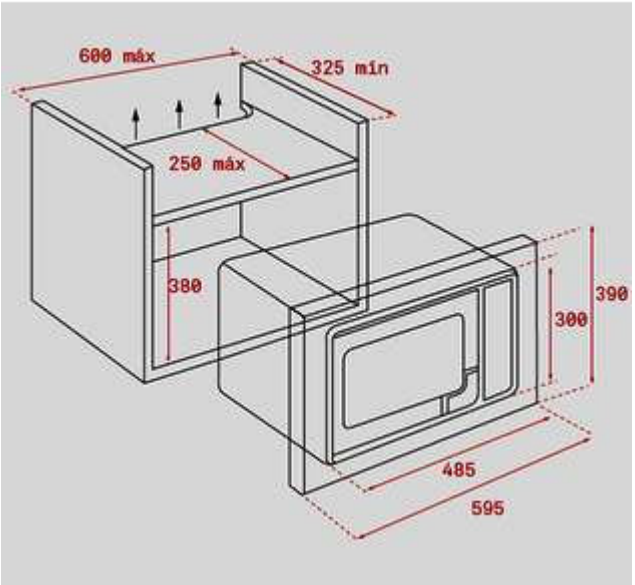

Características

- Microondas electronico sin grill - 20l
- Integrable - Mueble Alto
- Acabado INOX Antihuellas - Apertura lateral izquierda
- Dimensiones: 595 x 390 x 325 mm (ancho x alto x fondo)
- Mandos de acero inoxidable con frente negro
- Panel de mando electrónico
- Cinco niveles de potencia, 700 W
- Capacidad: 20 litros
- Interior en acero inoxidable
- Puerta cristal exterior e interior
- Plato giratorio integrado 24 cm
- Desconexión de seguridad en apertura de puerta
- Selector de tiempo y funciones electrónicas
- Inicio rápido 30'
- Temporizador de 0 a 90 minutos
- Descongelación por tiempo y peso (5 programas)
- 3 menús de acceso directo
- Memoria de cocinado
- Capacidad 20l
- Dimensiones hueco de encastre: 380 x 560 x 312 mm (alto x ancho x fondo)
- Sustituye a TMW18BIH