Microondas Teka MWE255FI 'KC

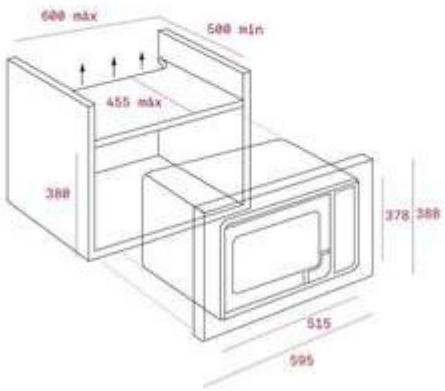

Características

- Microondas electronico con grill - 25l
- Integrable - Mueble Columna
- INOX antihuellas - Apertura lateral izquierda
- Capacidad 25l
- Dimensiones aparato (incluido marco): 388 x 595 x 455 mm (alto x ancho x fondo)
- Acero inoxidable antihuella
- Panel de mandos electronico
- Grill simultaneo de cuarzo, 1.000 W
- Cinco niveles de potencia, 900 W salida
- Interior en acero inoxidable
- Puerta cristal exterior e interior
- Plato giratorio Ø 310 mm
- Temporizador de 0 a 95 minutos
- Descongelacion automatica por tiempo y peso
- Selector de tiempo y funciones electronicas
- Ocho menus de acceso directo
- Funcion +30 segundos
- Bloqueo de seguridad para niños del panel de mandos
- Dimensiones hueco de encastre: 380 x 560 x 500 mm (alto x ancho x fondo)