RFD 77820 Frigorífico French Door LongLife No Frost de 190cm con 4 puertas y motor inverter

Gourmet Box | Tecnología IonClean | LED | LongLife No Frost | Motor Inverter | Función Vacaciones | Vitacare Box

DESCRIPCIÓN	Frigorífico French Door LongLife No Frost de 190cm con 4 puertas y motor inverter
GAMA	Maestro
COLORES	
REFERENCIA	REF. 113430005 EAN. 8434778001488

RFD 77820

CARACTERÍSTICAS

Motor inverter con compresor de alta eficiencia
Tecnología IonClean que neutraliza las bacterias y malos olores
LongLife No Frost con 3 circuitos independientes
Touch control con regulación de temperatura independiente
Detalles cromados
Gourmet Box con railes telescópico y softclose , iluminación interior, display y Touch control con regulación de temperatura independiente entre -2º y 3º C
2 VitaCare Box con reguladores de humedad independientes
Iluminación LED Top y trasera en refrigerador
Tecnología TempGuard Radar
Iluminación interior en congelador
Cajón extraíble telescópico softclose con una bandeja profunda y dos cajones especiales para carne y pescado
Cajón extraíble telescópico softclose profundo con una bandeja superior con railes telescópicos
Cajones del congelador completamente desmontables para facilitar la limpieza

TEKA

RFD 77820

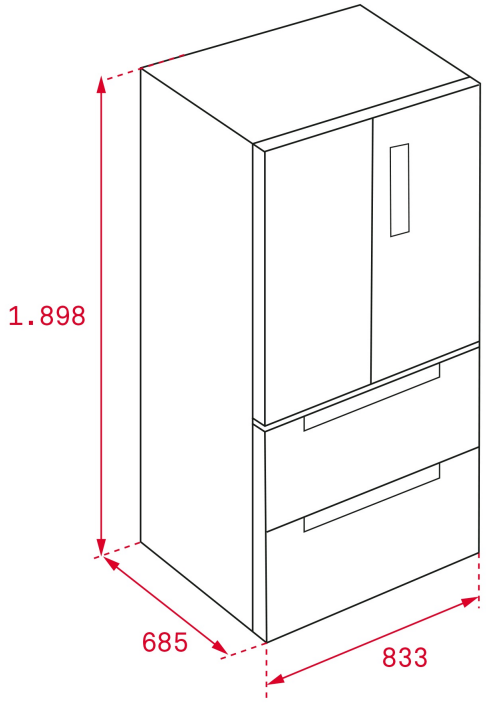

DIMENSIONES

Altura del producto (mm): 1898
Anchura del producto (mm): 833
Profundidad del producto (mm): 685
Longitud del producto (mm):
Peso del producto (Kg): 136

ESPECIFICACIONES TÉCNICAS

MEDIDAS DE AJUSTE

Built-in Ancho (mm): 0
Incorporado en profundidad (mm): 0
Incorporado Altura (mm): 0

HOJA DE PRODUCTO

Sistema de refrigeración: LongLife No Frost
Frigorífico No Frost: Sí
Enfriador No Frost: Sí
Congelador No Frost: Sí
Capacidad bruta total (l): 537
Capacidad del comportamiento de refrigeración (l): 304
Capacidad del enfriador: 31
Capacidad del congelador (l): 165
Clasificación del congelador: 4
Capacidad de congelación: 13,0
Consumo anual (kWh/año): 333
Tiempo de elevación de la temperatura (horas): 15
Clase climática: T
Potencia sonora (dB): 42
Certificados: CB/DE

SUMINISTRO DE ENERGÍA

Frecuencia (Hz): 50
Fuente de alimentación (V): 230
Potencia (W): 250
Potencia de descongelación (W): 250
Consumo energético al día (kW): 0,915
Longitud del cable (cm): 1750

CARACTERÍSTICAS

Tipo de instalación: Libre instalación
Descongelación automática en el compartimento refrigerador: Sí
Descongelación automática en el compartimento congelador: Sí
Termostato ajustable electrónico: Sí
Pantalla en la puerta: Sí
Puerta anti-huellas: Sí
Tratamiento antibacteriano: IonClean
Botón de ajuste de la congelación: Sí
Botón de ajuste de la refrigeración: Sí
Función de bloqueo: Sí
Función de congelación rápida: Sí
Función Fast Cooling: Sí
Modo vacaciones: Sí
Iluminación interior: Sí
Tirador integrado: Sí

LUCES INDICADORAS DE CONTROL

Frigorífico con indicador de funcionamiento: Sí
Congelador con indicador de funcionamiento: Sí
Indicador digital de temperatura en congelador: Sí
Indicador de congelación rápida: Sí
Alarma acústica: Sí
Alarma visual: Sí

EQUIPAMIENTO

Junta antibacteriano: Sí
Compartimento de usos múltiples: NO
Bandeja cubitera extraíble: 1
Compartimento congelación productos frescos: Sí
Patas delanteras ajustables: Sí
Roller (trasera): Sí
Estantes ajustables: Sí
Compartimento para verduras: 2
Regulación de la temperatura y la humedad en los cajones: VitaCare Box

PRODUCT INFORMATION SHEET (UE) 2019/2016

Nombre o marca comercial del proveedor: TEKA
Dirección del proveedor (b):
Identificador del modelo: RFD 77820 SS

Tipo de aparato de refrigeración:

Aparato de bajo nivel de ruido: 0
Tipo de diseño: Free standing
Armarios para la conservación de vinos: 0
Otros aparatos de refrigeración: 1

Dimensiones totales (mm)

Altura: 1898
Anchura: 833
Profundidad: 685
Volumen total (dm3 o l): 535

Clase de eficiencia energética: E
Ruido acústico aéreo emitido (dB(A) re 1 pW):
Clases de ruido acústico aéreo emitido: C
Consumo de energía anual (kWh/a): 314
Clase climática: T
Temperatura ambiente mínima (°C) en la que puede funcionar el aparato de refrigeración:
Temperatura ambiente máxima (°C) en la que puede funcionar el aparato de refrigeración:
Ajuste de invierno:
Compartimento 1: Fresh food
Compartimento 1 - Volume (l): 348
Compartimento 1 - Ajuste de temperatura recomendado para un almacenamiento optimizado de alimentos (° C):
Compartimento 1 - Capacidad de congelación (kg / 24h): NA
Compartimento 1 - Tipo de descongelación: A
Compartimento 1 - Temperatura objetivo (° C):
Compartimento 1 - Parámetro termodinámico (rc): NA
Compartimento 1 - Nc: NA
Compartimento 1 - Mc: NA
Compartimento 1 - Factor de descongelación (Ac): NA
Compartimento 1 - Factor encastre (Bc): NA
Compartimento 2: 4 STAR
Compartimento 2 - Volume (l): 187
Compartimento 2 - Ajuste de temperatura recomendado para un almacenamiento optimizado de alimentos (° C):
Compartimento 2 - Capacidad de congelación (kg / 24h): 12
Compartimento 2 - Tipo de descongelación: A
Compartimento 2 - Temperatura objetivo (° C):
Compartimento 2 - Parámetro termodinámico (rc): NA
Compartimento 2 - Nc: NA
Compartimento 2 - Mc: NA
Compartimento 2 - Factor de descongelación (Ac): NA
Compartimento 2 - Factor encastre (Bc): NA
Compartimento 3: NA
Compartimento 3 - Volume (l): NA
Compartimento 3 - Ajuste de temperatura recomendado para un almacenamiento optimizado de alimentos (° C):
Compartimento 3 - Capacidad de congelación (kg / 24h): NA
Compartimento 3 - Tipo de descongelación: NA
Compartimento 3 - Temperatura objetivo (° C):
Compartimento 3 - Parámetro termodinámico (rc): NA
Compartimento 3 - Nc: NA
Compartimento 3 - Mc: NA
Compartimento 3 - Factor de descongelación (Ac): NA
Compartimento 3 - Factor encastre (Bc): NA
Compartimento 4: NA
Compartimento 4 - Volume (l): NA
Compartimento 4 - Ajuste de temperatura recomendado para un almacenamiento optimizado de alimentos (° C):
Compartimento 4 - Capacidad de congelación (kg / 24h): NA
Compartimento 4 - Tipo de descongelación: NA
Compartimento 4 - Temperatura objetivo (° C):
Compartimento 4 - Parámetro termodinámico (rc): NA
Compartimento 4 - Nc: NA
Compartimento 4 - Mc: NA
Compartimento 4 - Factor de descongelación (Ac): NA
Compartimento 4 - Factor encastre (Bc): NA
Compartimento 5: NA
Compartimento 5 - Volume (l): NA
Compartimento 5 - Ajuste de temperatura recomendado para un almacenamiento optimizado de alimentos (° C):
Compartimento 5 - Capacidad de congelación (kg / 24h): NA
Compartimento 5 - Tipo de descongelación: NA
Compartimento 5 - Temperatura objetivo (° C):
Compartimento 5 - Parámetro termodinámico (rc): NA
Compartimento 5 - Nc: NA

Compartimento 5 - Mc: NA
Compartimento 5 - Factor de descongelación (Ac): NA
Compartimento 5 - Factor encastre (Bc): NA

Parámetros de las fuentes luminosas (a) (b):

Tipo de fuente luminosa: LED
Clase de eficiencia energética: NA
Duración mínima de la garantía ofrecida por el fabricante (b):

Información adicional:

Enlace del sitio web del fabricante, en el que se encuentra la información contemplada en el punto 4, letra a), del anexo del Reglamento (UE) 2019/2019 (1) (b):
(a) determinado de acuerdo con el Reglamento Delegado (UE) 2019/2015 de la Comisión (2).
(b) Los cambios en estas rúbricas no se considerarán relevantes a los efectos del artículo 4, apartado 4, del Reglamento (UE) 2017/1369.
(c)Cuando la base de datos de los productos genere automáticamente el contenido definitivo de esta celda, el proveedor no introducirá los datos.(1)
(1) Reglamento (UE) 2019/2019 de la Comisión, de 1 de octubre de 2019, por el que se establecen los requisitos de diseño ecológico aplicables a los aparatos de refrigeración de conformidad con la Directiva 2009/125/CE del Parlamento Europeo y del Consejo y se deroga el Reglamento (CE) n.o 643/2009 de la Comisión (véase la página 187 del presente Diario Oficial).
(2)Reglamento Delegado (UE) 2019/2015 de la Comisión, de 11 de marzo de 2019, por el que se complementa el Reglamento (UE) 2017/1369 del Parlamento Europeo y del Consejo en lo relativo al etiquetado energético de las fuentes luminosas y se deroga el Reglamento Delegado (UE) n.o 874/2012 de la Comisión (véase la página 68 del presente Diario Oficial).

RFD 77820
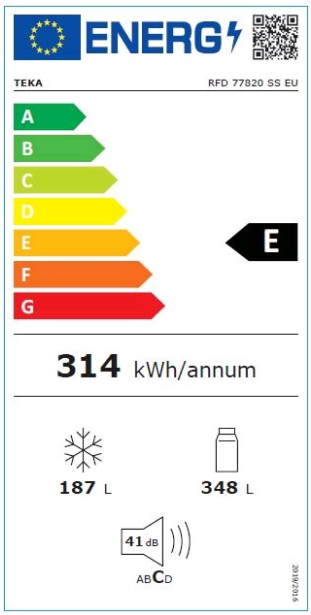
ETIQUETA ENERGÉTICA