# iQ500, Lavadora de carga frontal, 9 kg, 1400 rpm
# WM14UPH2ES

## Lavadora i-Dos con autodosificación inteligente, varioSpeed y Home Connect.

- ✓ varioSpeed: acorta los programas o lava en solo 15 minutos.
- ✓ Home Connect: Controla tu lavadora inteligente desde tu dispositivo móvil o tablet.
- ✓ i-Dos: dosifica automáticamente la cantidad exacta de detergente y agua.
- ✓ Motor iQdrive con 10 años de garantía: duradero, silencioso. Resultados perfectos con bajo consumo.
- ✓ Tecnología waterPerfect: sensores que controlan el consumo de agua en función de la carga.

## Equipamiento

**Datos técnicos**

Clase de eficiencia energética: A
Ponderación de consumo de energía en kWh por 100 ciclos de lavado del programa eco 40-60: 46 kWh
Capacidad máxima en kg: 9,0 kg
Consumo de agua del programa eco en litros por ciclo: 48 l
Duración del programa eco 40-60 en horas y minutos a capacidad nominal: 3:48 h
Eficiencia de centrifugado-secado del programa eco 40-60: B
Clase de emisiones de ruido aéreo: A
Emisiones de ruido aéreo: 70 dB(A) re 1 pW
Tipo de construcción: Independiente
Altura de la encimera extraíble: -2 mm
Dimensiones del aparato: alto x ancho x fondo (sin puerta): 848 x 598 x 590 mm
Peso neto: 76,5 kg
Potencia de conexión: 2300 W
Intensidad corriente eléctrica: 10 A
Tensión: 220-240 V
Frecuencia: 50-60 Hz
Certificaciones de homologacion: CE, VDE
Longitud del cable de alimentación eléctrica: 160 cm
Bisagra de la puerta: Izquierda
Ruedas de desplazamiento: No
Código EAN: 4242003921890
Tipo de instalación: Libre instalación

4 242003 921890

# iQ500, Lavadora de carga frontal, 9 kg, 1400 rpm
# WM14UPH2ES

## Equipamiento

**Prestaciones**
- Se conecta a tu móvil vía Home Connect
- i-Dos: autodosificación inteligente de detergente y suavizante
- Capacidad: 9 kg
- Velocidad máx. de centrifugado: 1400 r.p.m.
- Función varioSpeed: permite lavar hasta un 65% más rápido con resultados perfectos
- Display LED Touch con indicación de carga
- Motor iQdrive con 10 años de garantía
- Tecnología waterPerfect™
- Programas especiales: limpieza de tambor, desaguado/centrifugado, programas vía app, mix, aclarado, express 15/30 min, automático delicado, automático
- Programas adicionales vía app: mancha de sangre, mancha de mantequilla/aceite, mancha de hierba, mancha de vino, lavar&secar 90 min, toallas, cortinas y edredones
- Función pausa+carga: añade prendas olvidadas durante el ciclo de lavado
- Iluminación interior del tambor
- AquaSensor, sensor que analiza el grado de suciedad del agua.
- aquaStop con garantía de por vida en caso de fuga de agua por fallo del sistema
- Indicación de sobredosificación de detergente
- Sensor 3G
- Cubeta de detergente autolimpiante.

**Consumos**
- Clase de eficiencia energética[1]: A
- Consumo de energía[2] / Consumo de agua[3]: 46 kWh / 48 litros
- Nivel de ruido: 70 dB (A) re 1 pW

**Medidas**
- Posibilidad de instalación bajo encimera en muebles de altura 85 cm o más
- Dimensiones (alto x ancho): 84.8 cm x 59.8 cm
- Fondo del aparato: 59.0 cm
- Profundidad de la lavadora, sin incluir la puerta: 63.3 cm
- Profundidad de la lavadora con la puerta abierta: 106.3 cm

# iQ500, Lavadora de carga frontal, 9 kg, 1400 rpm
# WM14UPH2ES
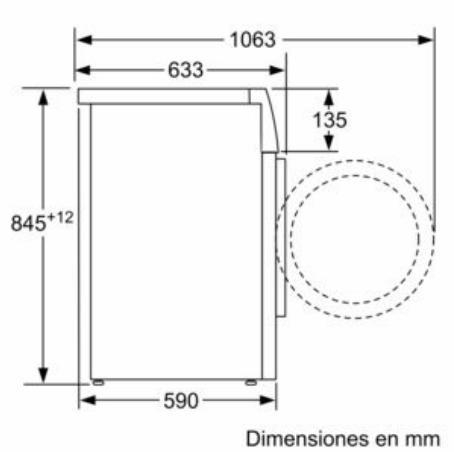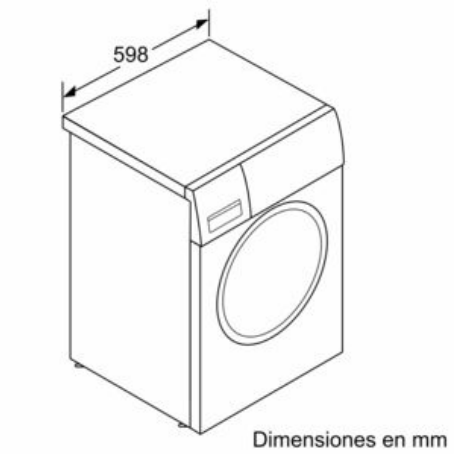
## Dibujos acotados