DFI 76950

IonClean | Beam On Floor | Función ECO | Multi Cleaner | Premium Dry | Slidind Door | Smart Sensor | Tercera bandeja para cubiertos

DESCRIPCIÓN	
GAMA	Maestro
COLORES	
REFERENCIA	REF. 114260004 EAN. 8434778013481

DFI 76950

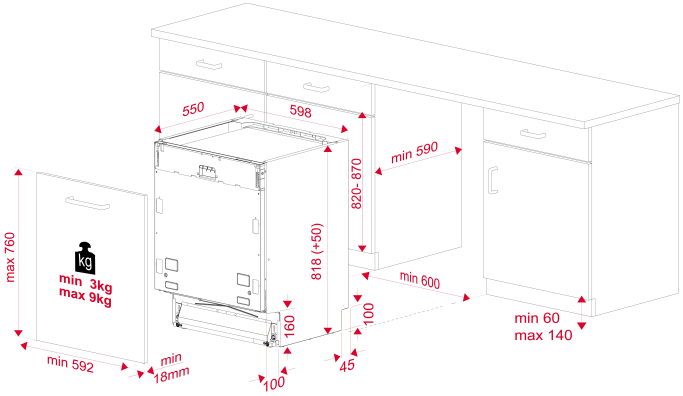

DIMENSIONES

Altura del producto (mm): 818
Anchura del producto (mm): 598
Profundidad del producto (mm): 550
Longitud del producto (mm):
Peso del producto (Kg): 40,1

ESPECIFICACIONES TÉCNICAS

MEDIDAS DE AJUSTE

Incorporado en altura nicho (cm): 82-87 cm

HOJA DE PRODUCTO

Capacidad (cubiertos): 15
Consumo energético (kWh/año): 241
Consumo energético (kWh): 0.84
Consumo de agua (litros/año): 2660
Consumo de agua (litros): 9.5
Programa estándar: Eco 50
Duración del ciclo estándar (minutos): 245
Potencia sonora (dB): 42
Certificados: CB; CE

SUMINISTRO DE ENERGÍA

Frecuencia (Hz): 50
Fuente de alimentación (V): 220-240
Enchufe: EU
Potencia nominal máxima (W): 2100
Potencia del elemento de calefacción (W): 1800

CARACTERÍSTICAS

Tipo de instalación: Buit-in
Pantalla digital: Sí
Número de programas: 9
Temperatura de lavado: 6
Apertura automática de la puerta: Sí
Beam on floor: Sí
Tecnología IonClean: Sí
Agua-Logic: Sí
Sistema 3 en 1: Sí
Suavizador de agua: Sí
Microfiltro: Sí
Instalación en columna: Sí

SISTEMA DE SEGURIDAD

Control de fugas internas: Sí
Aquastop (Protección anti-fugas): Sí

LUCES INDICADORAS DE CONTROL

Indicador de nivel de sal: Sí
Indicador de nivel de abrillantador: Sí
Selector de programa: Sí
Tiempo restante: Sí
Indicador de apertura de puerta automática: Sí

FUNCIONES ESPECIALES

Programa de prelavado: Sí
Programa rápido: Sí
Duración del programa rápido (minutos): 30´
Programa de 1 hora: Sí
Programa económico: Sí
Programa intensivo: Sí
Media carga: Sí
Temporizador de retardo (horas): 1-24

EQUIPAMIENTO

Tercera cesta: Sí
Tercer pulverizador: Sí
Patas traseras ajustables desde la parte frontal: Sí

PRODUCT INFORMATION SHEET (UE) 2019/2014

Nombre o marca del proveedor: TEKA
Dirección del proveedor (b):
Identificador del modelo: DFI 76950
Capacidad asignada (ps): 15
Altura (cm): 82
Anchura (cm): 60
Profundidad (cm): 55
Clase de eficiencia energética : 49.9
Índice de rendimiento de lavado : 1.13
Índice de rendimiento de secado : 1.07
Consumo de energía en kWh [por ciclo], sobre la base del programa «eco» utilizando una carga con agua fría; El consumo real de energía dependerá de cómo se utilice el aparato.:
Consumo de agua en litros [por ciclo], sobre la base del programa «eco». El consumo real de agua dependerá de cómo se utilice el aparato y de la dureza del agua.:
Duración del programa (h:min):
Tipo: Buit-in
Ruido acústico aéreo emitido [dB re 1pW]:
Clase de ruido acústico aéreo emitido : B
Modo apagado (W): 0.50
Modo preparado (W): 0.00

Inicio aplazado (W) (en su caso): 1.90
Modo preparado en red (en su caso): NA
Duración mínima de la garantía ofrecida por el proveedor (b):

Información adicional:

Enlace al sitio web del proveedor en el que se encuentra la información a que se refiere el punto 6 del anexo II del Reglamento (UE) 2019/2022 de la Comisión (1) (b):
(a) para el programa «eco».
(b) los cambios introducidos en estos elementos no se considerarán relevantes a efectos del artículo 4, apartado 4, del Reglamento (UE) 2017/1369.
(c) si la base de datos de los productos genera automáticamente el contenido definitivo de esta casilla, el proveedor no introducirá estos datos.(1)

DFI 76950
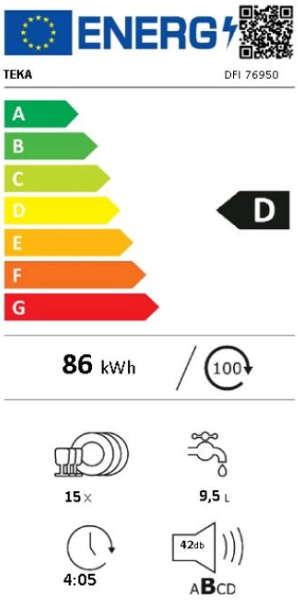
ETIQUETA ENERGÉTICA