ES

MFD60S210S.1-ES

FICHA DE PRODUCTO

CARACTERÍSTICAS

MFD60S210S.1-ES

Código EAN - 6939962609720

Clasificación energética (EN60436)	
Clasificación energética	D
Consumo de energía (KWH)/100 ciclos	85
Capacidad (Cubiertos)	14
Consumo de agua (L)/ ciclo	11
Tiempo de consumo programa ECO/ Minutos	TBA
Nivel de ruido / dB	49
Características	
Tamaño / Instalación	60cm, Libre colocación
Color	Inox
Tercera bandeja (cubiertos)	Media bandeja para cubiertos deslizante
Cesta para cubiertos	Si
Cesta superior regulable en altura	Ajustable - Descargada
Basket handle	Asa de la cesta superior
Lavado Vortex	-
Iluminación interior	-
Iluminación a suelo (estado programa)	-
Lavado por zona (lavado alternativo)	-
Media carga	Si
Inicio diferido	1-24horas
Bloqueo de niños	Si
Auto door open	Si
Puerta deslizante	-
Programas	**8**
Lavado automático	-
Lavado automático intensivo	-
Lavado automático Cristal	-
Higiene	Si
Intensivo	Si
Universal	Si
Eco	Si
Cristal	Si
90 min	-
58 min	Si
Rápido	Si
Pre - lavado 14'	-
Lavado silencioso	Si
Super rápido 29'	-
Lavado & Secado 55'	-
Auto limpieza	-
Lavado rapido35'	-
Baby care	-
Party wash	-
Lavado todo en uno	-
Función	**2**
Secado adicional	Si
Power wash	-
Higienización	-
TURBO SPEED+	-
Express 快速洗	-
Lavado de botellas	-
Auto open Cancelación	Si
Secado & Refrescar	-

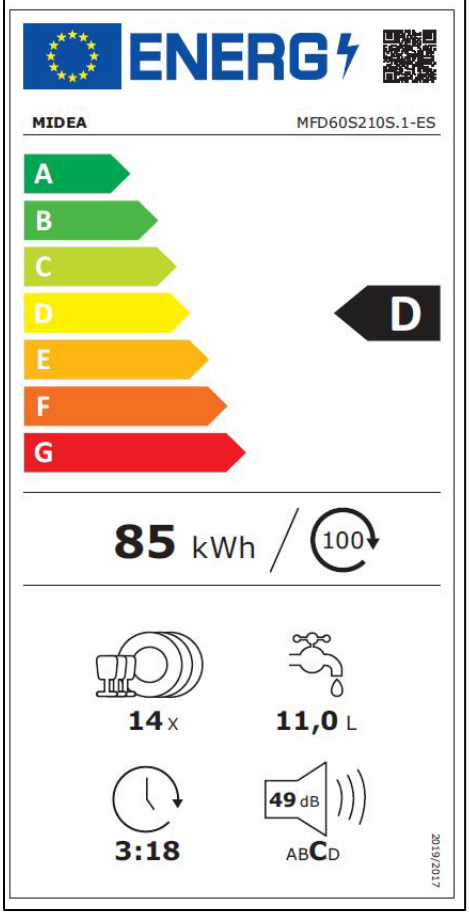

NOTAS:
(1) Los datos y especificaciones presentes en esta fiche pueden variar sin previo aviso.
(2) Las imágenes de esta ficha son de carácter orientativo, pudiendo ser diferentes a la máquina final.

frigicoll
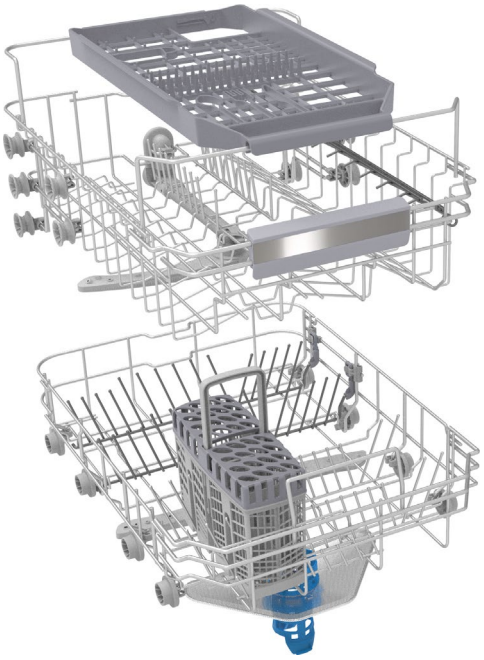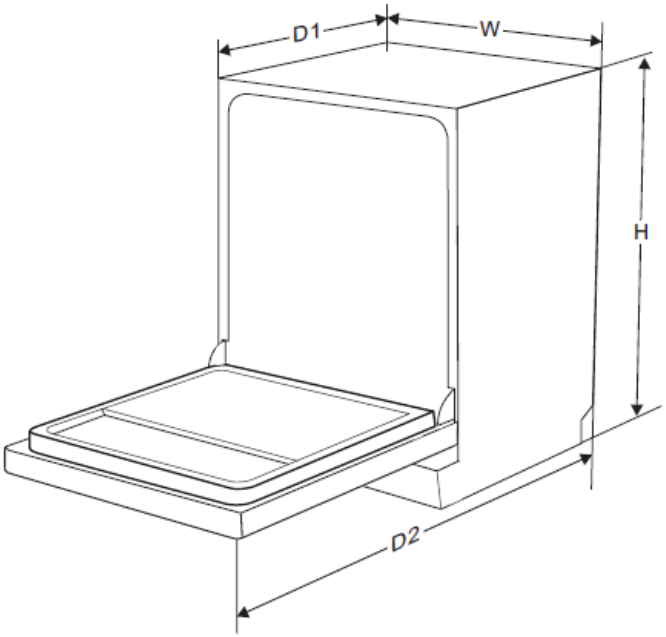
Controles	
Tipo de control	Control electrónico
Función de mando	-
Funciones de pulsador	Como la imagen
Indicadores	
Funciones del indicador	Indicador de sal / indicador de abrillantador
Funciones del display	Como la imagen
Especificaciones técnicas e internas	
Tapa extraíble	Si
Tipo de elemento calefactor	Oculta
Potencia elemento calefactor	1800W
Tipo de filtro	Filtro Anti-Bacteria
Material del filtro	Plástico + acero inoxidable
Material de revestimiento	AISI430+AISI304
Color de la canasta	Gris claro
Riel de deslizamiento telescópico	-
Soporte para copa de vino	-
Dispensador	Compacto
Aspersores	Inferior / Medio / Superior
Descalcificador de agua	Si
Sistema de secado	Auto open
Motor	Standard
Bomba de vaciado	Standard
Tipo de manguera de entrada de agua	Standard
Longitud manguera de entrada de agua	1500mm
Longitud de la manguera de salida (todo el largo)	1600mm
Longitud de la manguera de salida (longitud fuera de la máquina)	1400mm
Certificados (TUV,EMC,etc.)	GS/EMC/CE/CB
Potencia (W)	1760~2100
Voltaje / (V)	220~240
Frecuencia (Hz) 频率	50
Dimensiones	
Dimensiones del producto (Alto * Ancho * Fondo)	845*598*600
Alto (H)	845 mm
Alto sin tapa	815 mm
Ancho (W)	598 mm
Profundo (D1)	600
Profundo (D2)	1175 mm
Dimensiones del embalaje (Alto * Ancho * Fondo)	890*645*645