AEG

Lavavajillas de 60 cm para 13 cubiertos

FFB52601ZW

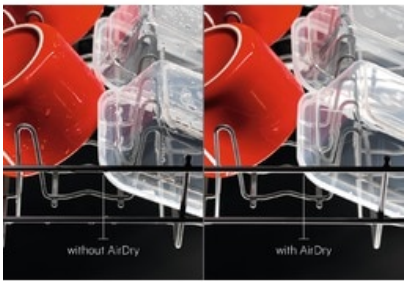

AirDry, maximiza el secado y reduce el consumo energético
La tecnología AirDry abre la puerta del lavavajillas automáticamente unos 10 cm en la última fase del ciclo, así se crea una corriente natural de aire que maximiza el secado. Ahorra tiempo, reduce el coste energético y ofrece unos resultados implecables incluso en recipientes de plástico.

Lavavajillas AirDry de 60 cm con capacidad para 13 servicios, display negro, desconexión automática, 5 programas a 4 temperaturas, tiras de púas SoftSpikes para asentar con seguridad la cristalería en el cesto del lavavajillas, 47 dB(A), BLANCA

Ventajas y características

AutoSense, adapta el ciclo para un consumo eficiente
Los sensores avanzados de los lavavajillas AEG ajustan automáticamente la duración, la temperatura y el consumo de agua de acuerdo con el nivel de suciedad de cada carga. Ahora dispones de ciclos personalizados a medida para cada tipo de carga y siempre con los mejores resultados.

Inicio Diferido, programa el inicio del ciclo según te convenga
Tú decides cuándo deseas que funcione tu lavavajillas. Con la función de Inicio Diferido, puedes cargarlo y programar la hora de inicio según tus necesidades. Puedes retrasar el inicio hasta 24 horas.

Programa Glass 45º, limpia tu cristalería con especial cuidado
El programa específico para cristalería asegura una limpieza perfecta al tiempo que protege tus copas, vasos y vajilla más preciados.

- Instalación: Libre instalación
- Color blanco: panel, puerta, zócalo y laterales.
- Puerta de color blanco
- Programa de protección de cristal
- Paneles de texto
- Panel con símbolos
- Desconexión automática AutoOff
- Tecnología termo eficiente
- Inicio Diferido de 1 a 24 horas
- Indicador de tiempo remanente
- Lavavajillas SENSORLOGIC
- «Aqua-Sensor»: detecta el nivel de suciedad y ajusta el consumo de agua
- Indicadores de sal y abrillantador
- Pilotos
- Cesto superior regulable en altura a plena carga
- Cesto superior con Tiras de púas de goma «SoftSpikes» para asentar con seguridad la cristalería en el lavavajillas, Estantes taza plegable, Tirador de plástico a color
- Cesto inferior con 2 bastidores plegables para platos, Tirador de plastico a color
- Cesto para cubiertos
- AQUA-CONTROL

Lavavajillas de 60 cm para 13 cubiertos

FFB52601ZW

Especificaciones de producto

Tipo instalación	Libre instalación
Nº de cubiertos	13
Clase de eficiencia energética (Norma (UE) 2017/1369)	E
Nivel de ruido dB(A) (EU 2017/1369)	49
Nº de programas	5
Nº de temperaturas	4
Programas	30 minutos a 60º C, AutoSense de 45ºC a 70º C, Eco, Cristalería 45º , Intensivo a 70º
Funciones	Inicio diferido, On/Off, Opciones, Selección de programas, Inicio
Sistema QuickSelect	No lleva
Cesto superior	Altura regulable
Material de la cuba	Acero inoxidable
Tercera bandeja MaxiFlex	No
Bandeja para cubiertos	No lleva
Luz interior	No
Consumo de energía ponderado en kW/h por 100 ciclos de lavado del programa eco 40-60 (EU 2017/1369)	94
Consumo de energía del programa eco en kW/h por ciclo (EU 2017/1369)	0.936
Índice de eficiencia energética (EU 2017/1369)	55.9
Consumo de energía en modo apagado (EU 2017/1369)	0.5
Consumo de energía en modo de espera (EU 2017/1369)	0.5
Consumo de agua del programa eco en litros por ciclo (EU 2017/1369)	9.9
Índice de rendimiento de limpieza (EU 2017/1369)	1.13
Consumo de energía del programa eco en kW/H por ciclo (EU 2017/1369)	1.07
Duración del programa estándar (EU 2017/1369)	3:57
Motor	Inverter
SoftGrips	No
SoftSpikes	No
Apertura automática puerta AirDry	Sí
Apagado automático	Sí
Cesto superior	Tiras de púas de goma «SoftSpikes» para asentar con seguridad la cristalería en el lavavajillas, Estantes taza plegable, Tirador de plástico a color
Cesto inferior	2 bastidores plegables para platos, Tirador de plastico a color
Beam-On-Floor	No
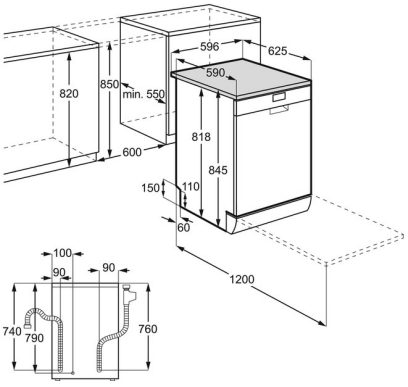
PSGBDW170DE00005