Serie | 6

# DWB67CM50

## Campana decorativa diseño rectangular
## Ancho 60 cm
## EAN: 4242005086597

A

Silencio · Green Technology inside · Fácil instalación · Decorative LED illumination

## Campana de pared: libertad para el diseño de la cocina.

- **Potencia de extracción:** 671 m³/h que consiguen una buena calidad de aire en la cocina de manera rápida.
- **Extra Silencio:** alto rendimiento con potencia sonora de 60 dB.
- Interior blindado, para una limpieza fácil y segura.
- **Iluminación LED:** máxima eficiencia energética.

### Datos técnicos

| | |
|---|---|
| Color del conducto decoratiivo : | Metallic |
| Tipología : | Chimenea |
| Certificaciones de homologacion : | CE, Eurasian, VDE |
| Longitud del cable de alimentación eléctrica (cm) : | 130 |
| Altura del producto, sin conducto decorativo : | 46 |
| Dist mín resp zonas cocc eléct : | 550 |
| Dist mín resp zonas cocc gas : | 650 |
| Peso neto (kg) : | 15,274 |
| Tipo de control : | Electrónica |
| Máxima extracción de aire (m3/h) : | 414 |
| Máxima extracción de aire en recirculación en nivel intensivo (m3/h) : | 316 |
| Máxima extracción de aire en recirculación (m3/h) : | 275 |
| Máxima extracción de aire en nivel intensivo (m³/h) : | 671 |
| Numero de lámparas : | 2 |
| Nivel de contaminación acústica (dB(A) re 1 pW) : | 60 |
| Diámetro de la salida de aire : | 150 / 120 |
| Material del filtro antigrasa : | Aluminio lavable |
| Código EAN : | 4242005086597 |
| Potencia de conexión (W) : | 143 |
| Intensidad corriente eléctrica (A) : | 10 |
| Tensión (V) : | 220-240 |
| Frecuencia (Hz) : | 50; 60 |
| Tipo de clavija : | Schuko con conexión a tierra |
| Tipo de instalación : | Montaje en pared |

4 242005 086597

### Accesorios opcionales

DHZ1225 : Canal de ventilación
DHZ1235 : Canal de ventilación
DHZ5325 : Juego de arranque
DSZ5201 : CleanAir filtro de carbón activo
DSZ6200 : CleanAir Juego de arranque
DWZ0XX0I5 : Integrated CleanAir Recirculation Kit
DWZ0XX0J5 : Integrated CleanAir Recirculation Kit
DZZ0XX0P0 : CleanAir filtro de carbón activo

## Serie | 6 Campanas

**DWB67CM50**

**Campana decorativa diseño rectangular**
**Ancho 60 cm**
**EAN: 4242005086597**

### Campana de pared: libertad para el diseño de la cocina.

---

- Para montar en pared
- Clase de eficiencia energética A (dentro del rango A++ a E).
- Motor EcoSilence con 10 años de garantía
- Filtros de aluminio multicapa.
- Filtros lavables en el lavavajillas
- Interior blindado. Limpieza fácil y segura
- Control táctil con display.
- Iluminación LED
- 4 potencias de extracción: 3+1 intensivo
- Potencia máxima de extracción: 671 $m^3$/h (según UNE/EN 61591).
- Posición intensiva con retracción automática.
- Potencia de extracción en nivel 3: 414 $m^3$/h.
- Potencia sonora en nivel 3: 60 dB (A).
- Válvula antirretorno incluida
- Consultar y respetar las dimensiones de encastre facilitadas en el manual de instalación
- Descubre y consulta todos los accesorios disponibles con tu campana en la pestaña "Accesorios". ¡Sácale el máximo partido y rendimiento!

## Serie | 6 Campanas

**DWB67CM50**
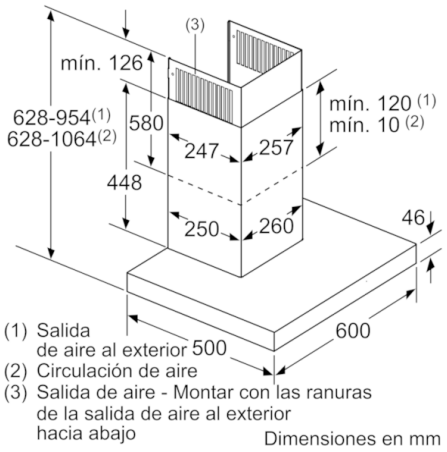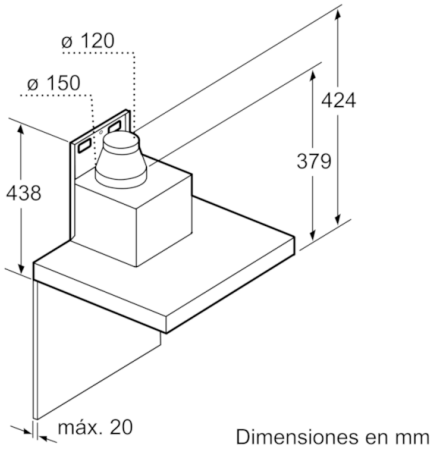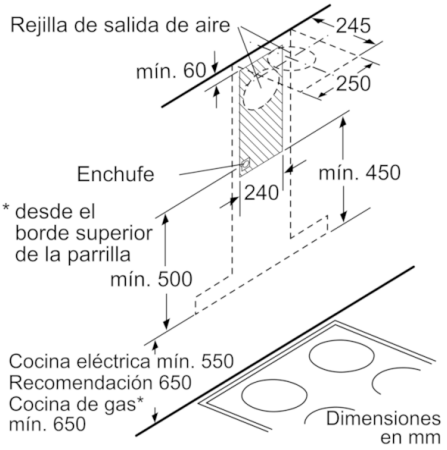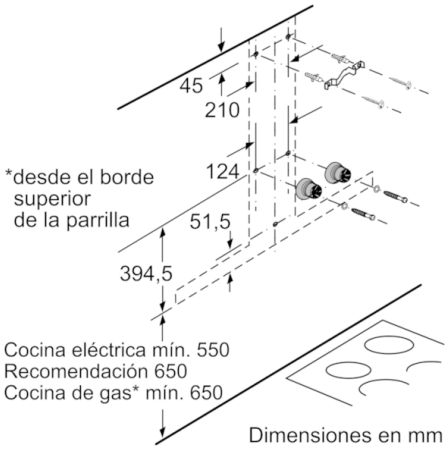
**Campana decorativa diseño rectangular**
**Ancho 60 cm**
**EAN: 4242005086597**