iQ300
LC87KHM60
Pared diseño decorativa inclinada
Ancho 79 cm
EAN: 4242003760994

A

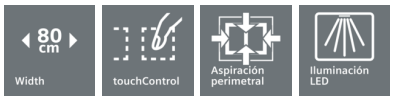

Campana inclinada que aporta gran potencia de extracción y un toque de diseño en la cocina.

- ✓ Potente motor de hasta 680 m³/h para un ambiente agradable en tu cocina
- ✓ La iluminación mediante LED de bajo consumo permite una óptima visibilidad durante toda la cocción.
- ✓ El modo intensivo aumenta la capacidad de extracción cuando se necesita, y se desconecta automáticamente transcurridos 6 min.
- ✓ Campana super silenciosa con tan solo 56 dB.

Equipamiento

Datos técnicos

Color del conducto decoratiivo : Metallic
Tipología : Chimenea
Certificaciones de homologacion : CE, Eurasian, VDE
Longitud del cable de alimentación eléctrica (cm) : 130
Altura del producto, sin conducto decorativo : 323
Dist mín resp zonas cocc eléct : 450
Dist mín resp zonas cocc gas : 600
Peso neto (kg) : 18,763
Tipo de control : Electrónica
Máxima extracción de aire (m3/h) : 420
Máxima extracción de aire en recirculación en nivel intensivo (m3/h) : 570
Máxima extracción de aire en recirculación (m3/h) : 380
Máxima extracción de aire en nivel intensivo (m³/h) : 680
Numero de lámparas : 2
Nivel de contaminación acústica (dB(A) re 1 pW) : 56
Diámetro de la salida de aire : 120 / 150
Material del filtro antigrasa : Aluminio lavable
Código EAN : 4242003760994
Potencia de conexión (W) : 263
Intensidad corriente eléctrica (A) : 10
Tensión (V) : 220-240
Frecuencia (Hz) : 50; 60
Tipo de clavija : Schuko con conexión a tierra
Tipo de instalación : Montaje en pared

4 242003 760994

Accesorios opcionales

LZ56200	FILTRO CARBON ACTIVO
LZ10AXL50	Canal de ventilación
LZ10AXK50	Canal de ventilación
LZ10AKT00	Juego de arranque
LZ10AKR00	Juego de arranque
LZ00XXP00	CleanAir filtro de carbón activo

iQ300
LC87KHM60
Pared diseño decorativa inclinada
Ancho 79 cm
EAN: 4242003760994

Equipamiento

Prestaciones
- touchControl.
- Sistema de aspiración perimetral
- Filtros lavables en lavavajillas
- Filtro adicional en la parte inferior. Mejor eficacia de filtrado
- Interior blindado. Limpieza fácil y segura
- 4 potencias de extracción
- Potencia máxima de extracción: 680 m³/h (según UNE/EN 61591).
- Potencia de extracción en nivel 3: 420 m³/h.
- Potencia intensiva con retracción automática.
- Potencia sonora en nivel 3: 56 dB (A).
- Iluminación por LED. Máxima luminosidad y alta eficiencia.
- Posibilidad de instalar en recirculación sin tubo decorativo.

Accesorios
- Válvula antirretorno incluida
- Para instalación en recirculación necesario kit de recirculación o filtro de carbón activo (accesorio).

Medidas
- Dimensiones del aparato (ancho x fondo): 790 x 499 mm

iQ300
LC87KHM60
Pared diseño decorativa inclinada
Ancho 79 cm
EAN: 4242003760994
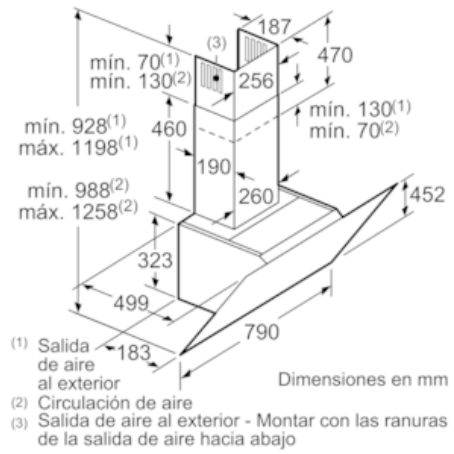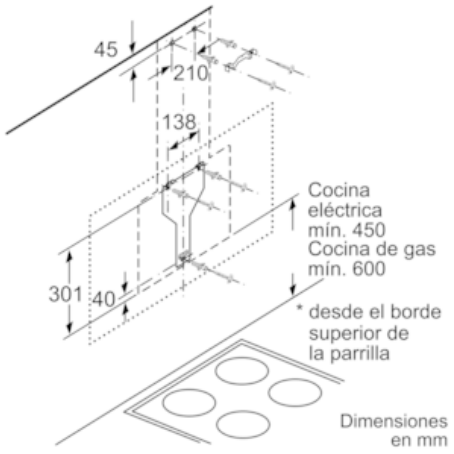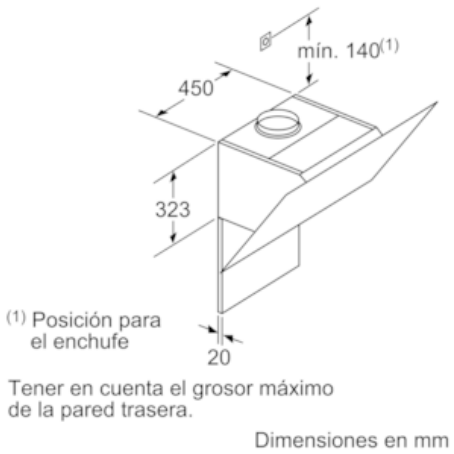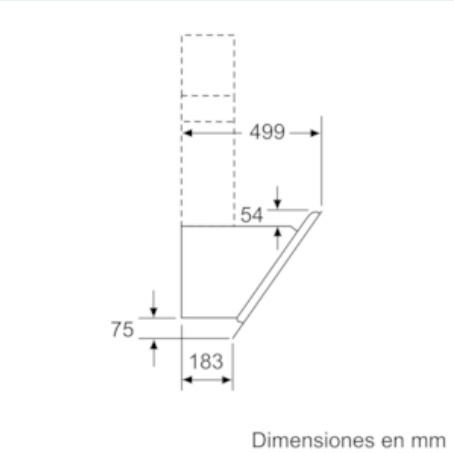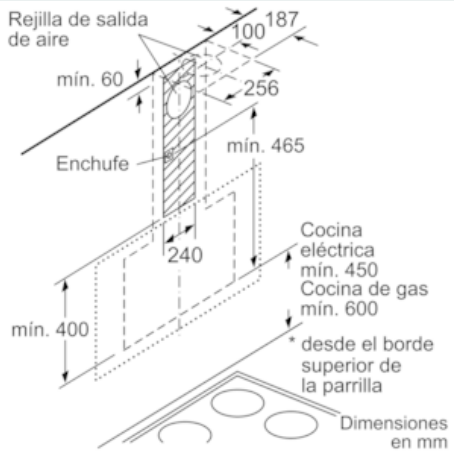
Dibujos acotados