EOE7P31X Horno de integración

SenseCook®, recetas siempre a tu gusto

Los hornos SenseCook® son la herramienta perfecta para preparar un asado de cordero, un solomillo o el salmón más sabroso y tierno que puedas imaginar. La sonda térmica permite indicar al horno el punto de cocción deseado y controlar el proceso de cocinado

Sonda térmica, los platos que quieres a la temperatura que deseas

Este horno puede medir la temperatura interna de cualquier pieza de carne o pescado durante el proceso de cocción, para que puedas disfrutar siempre de resultados impecables. Cuando el alimento alcanza la temperatura programada, el horno

Display LCD con asistente de recetas, facilidad de uso

Un display LCD pone que pone al alcance de tu mando la duracción, el programa y la temperatura de cocción, con acceso a recetas preprogramadas. Elige el alimento que deseas y nuestro horno ajustará automáticamente todo lo necesario para crear la

Más beneficios :

- Convierte en ceniza la suciedad del horno
- Agiliza el proceso de cocción al horno
- El aire circula de manera uniforme por toda la cavidad

Características :

- Horno independiente
- Horno multifunción
- Clasificación energética: A+
- Eficacia energética No
- Funciones de cocción del horno: Calor inferior, Cocción convencional/tradicional, Descongelar, Grill rápido, Gratinar, Mantener caliente, Turbo + Horneado sin extraer la humedad, Función Pizza, Cocción lenta, Turbo, Grill Turbo
- Con 3 niveles de cocción
- Función Booster
- Sonda térmica para asar piezas de carne
- Autolimpieza pirolítica
- Recordatorio de limpieza del horno
- Propuesta automática temperatura
- Recetas pre-programadas
- Programas automáticos por peso
- Regulación electrónica temperatura
- Seguridad niños
- Sistema seguridad de desconexión automática
- Indicadores de calor residual

Datos técnicos :

- Tipo : Horno multifunción
- Clase : Clase A+
- Temperaturas : 30°C - 300°C
- Panel : Display LCD
- Mandos : Táctiles
- Potencia máxima (W) : 3480
- Funciones de cocción : Calor inferior, Cocción convencional/tradicional, Descongelar, Grill rápido, Gratinar, Mantener caliente, Turbo + Horneado sin extraer la humedad, Función Pizza, Cocción lenta, Turbo, Grill Turbo
- Índice de eficiencia energética : 81.2
- Limpieza : Pirolitica
- Medidas del hueco, mm : 600x560x550
- Modelo : EOE7P31X
- Alto (mm) : 594
- Ancho (mm) : 596
- Alto interior (mm) : 0
- Fondo tapa (mm) : 569
- Accesorios incluidos : 1 Carril TR1LV
- Alto hueco (mm) : 600
- Ancho hueco (mm) : 560
- Fondo hueco (mm) : 550
- Ancho interior (mm) : 0
- Fondo interior (mm) : 0
- Máx. Potencia grill (W) : 2300
- Frecuencia (Hz) : 50/60
- Voltaje (V): : 220-240
- Nivel de ruido dB(A) : 45
- Product Partner Code : ER
- Consumo energético en modo estándar (kWh/ciclo) : 0.93
- Consumo energético en circulación forzada (kWh/ciclo) : 0.69
- Tipo de cavidad : Grande
- Tipo : Eléctrico
- PNC : 949 498 424
- EAN : 7332543662562

Descripción del

Horno pirolítico SenseCook con 11 funciones (3 ciclos de pirólisis), 9 programas automáticos, cierre suave de la puerta de 3 cristales, sonda térmica, Display LCD cin control táctil, Carriles telescópicos en 1 nivel, Negro + INOX Antihuellas, Clase A+
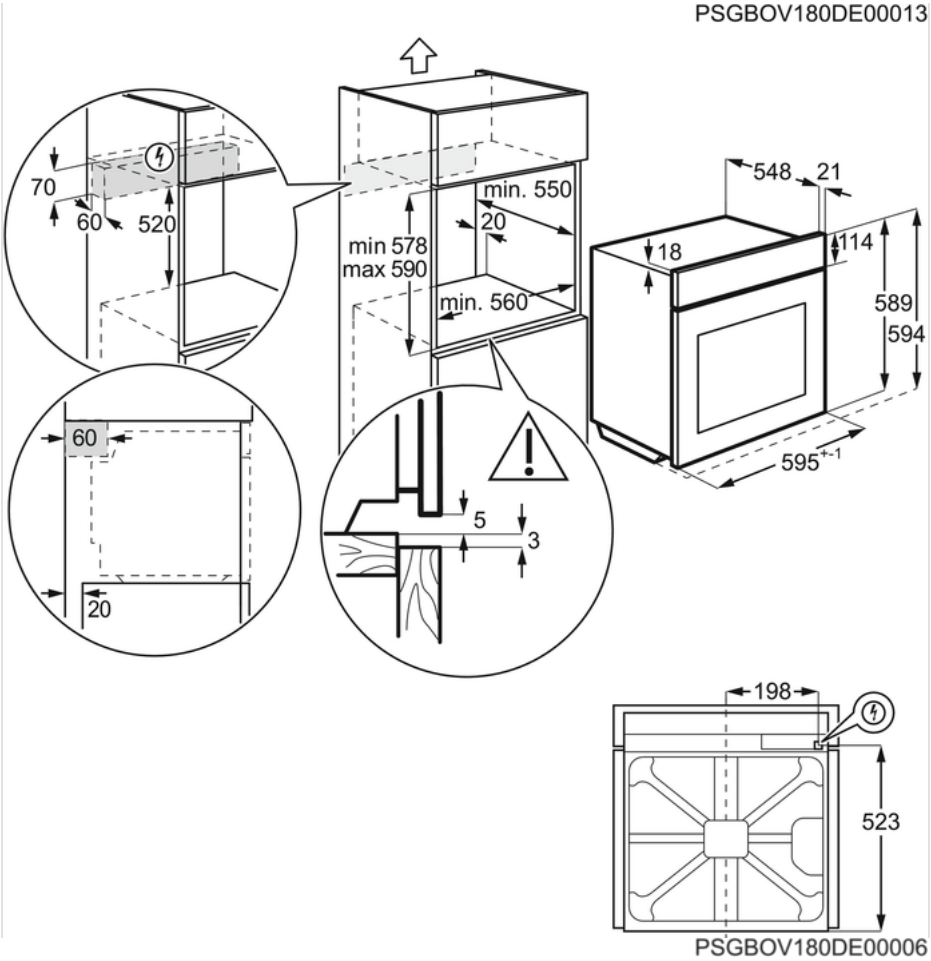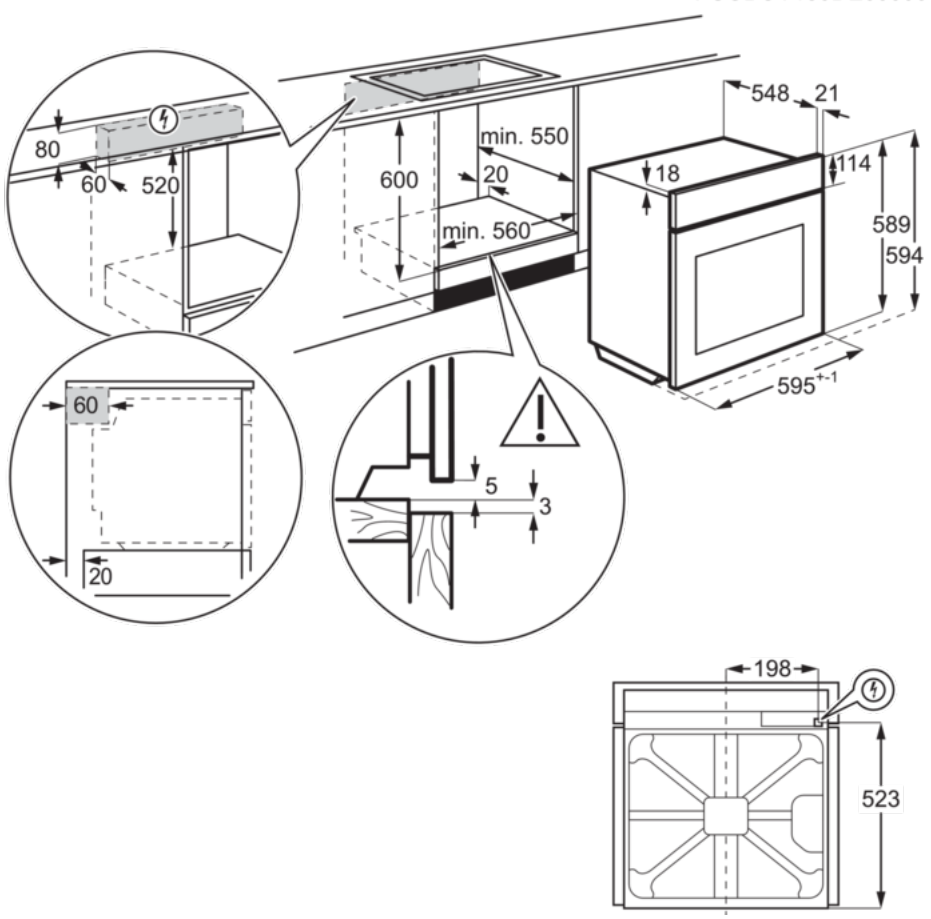
EOE7P31X Horno de integración