PLACA MASTERSENSE AIR AFC 87628 MST

TEKA

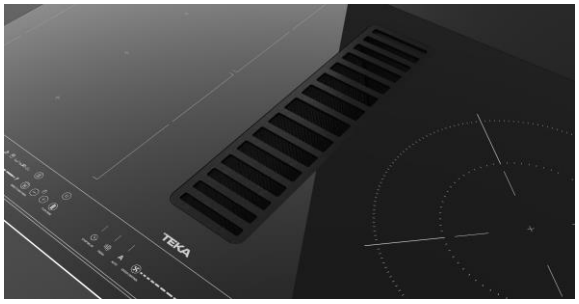

Características

Inducción MasterSense Air con campana integrada

- Cristal con bisel frontal
- Touch Control **Multislider** con sensores acústicos
- Programador del tiempo de cocción y aspiración
- 4 zonas de induccion (3 + Flex combinada)

  -2 zonas de 228 x 200 mm con **sensores de temperatura**

  -1 placa de doble circuito de Ø 160 / 280 mm

  -1 zona Flex
- **8 funciones directas: Confitar, Parrilla, Plancha, Fritura, Fuego lento, Derretir, Mantener caliente y Pochar**
- **Función Flex** / Power Plus / Stop & GO
- Sistema de fácil instalación Fast-Click
- Regulador de potencia / Modo Silencio
- Nueve velocidades de extracción + intensiva
- **Función Fresh-Air / Auto**
- Filtros metálicos de **12 capas**
- Depósito de grasa extraíble
- **Motor Ecopower**
- Indicadores de saturación de filtros y velocidad seleccionada
- Posibilidad de funcionamiento con extracción al exterior o en recirculación

_MAESTRO

Color	Referencia	EAN 13
Cristal negro	112500053	8434778020878

Dibujo técnico

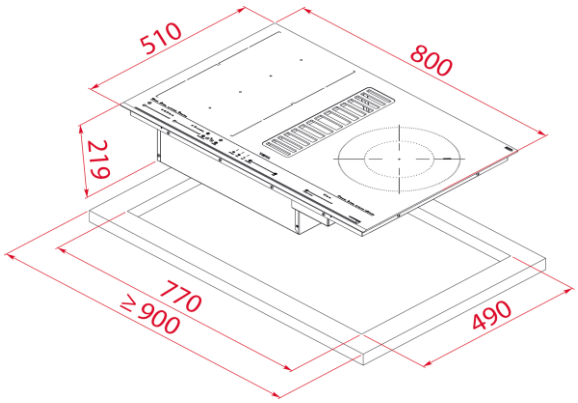

Datos técnicos

Potencia nominal máxima (placa) W:	7.200+200
Potencia nominal máxima (campana) W:	220
Indicadores de calor residual:	si
Bloqueo de seguridad	si
Desconexión automática de seguridad	si
Eficiencia energética	A+
Flujo de aire (Qmin / Qmax / Qboost) m3/h (*)	- / 601 / 627
Potencia sonora (LwA) velocidad Min / Max / Boost dBA (*)	43 / 65 / 66

(*) Reglamento Delegado (UE) n.º 65/2014 de la comisión de 1 de octubre de 2013.