VACUUM SEALER VS 152 GS

Características

- Envasador al vacío
- Báscula de cocina
- Cubierta protectora de la báscula
- Soporte para rollo de papel aluminio
- Soporte para papel transparente
- Espacio para guardar accesorios
- Auto-cierre
- Cierre suave

Color	Referencia	EAN 13
Inox	40589951	8421152145630

Dibujo técnico

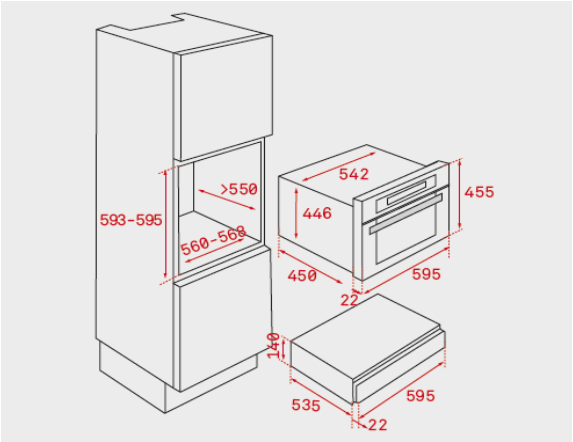

Datos técnicos

Eficiencia energética	-
Potencia nominal máxima (W)	115
Longitud cable de conexión (cm)	150
Capacidad neta/ bruta (litros)	23/23