Serie | 8 Microondas

BFL634GS1

Microondas con Tecnología Innowave Maxx
Cristal negro con acero inoxidable
EAN: 4242002813769

Microondas integrable de 38 cm de alto: el asistente ideal para calentar, descongelar e incluso preparar comidas.

- **Gourmet:** 7 recetas almacenadas, para que cada plato sea un completo éxito de forma totalmente automática.
- **Programa automático:** solo tienes que elegir el programa y el peso de tus alimentos. El nivel de potencia óptimo se selecciona automáticamente.
- **Apertura lateral:** se adapta perfectamente a tus necesidades de integración.

Datos técnicos

Tipo de horno microondas :	Sólo microondas
Tipo de control :	Electrónica
Color del frontal :	Acero inoxidable
Dimensiones aparato (alto, ancho, fondo) (mm) :	382 x 594 x 318
Dimensiones cavidad (alto, ancho, fondo) :	220 x 350 x 270
Longitud del cable de alimentación eléctrica (cm) :	150
Peso neto (kg) :	17,0
Peso bruto (kg) :	19,0
Código EAN :	4242002813769
Potencia máxima de las microondas :	900
Potencia de conexión (W) :	1220
Intensidad corriente eléctrica (A) :	10
Tensión (V) :	220-240
Frecuencia (Hz) :	60; 50
Tipo de clavija :	Schuko con conexión a tierra

4 242002 813769

Serie | 8 Microondas

BFL634GS1

Microondas con Tecnología Innowave Maxx
Cristal negro con acero inoxidable
EAN: 4242002813769

Microondas integrable de 38 cm de alto: el asistente ideal para calentar, descongelar e incluso preparar comidas.

- Microondas con Tecnología Innowave Maxx
- Tecnología de integración sin marco.
- Altura 38cm. Para instalación en columna o mueble alto de NO_FEATURE
- Apertura lateral izquierda
- Capacidad: 21 l
- Pantalla con display TFT y teclas laterales táctiles, con textos y símbolos.
- Gourmet: 7 recetas almacenadas.
- Reloj electrónico programable de paro de cocción
- 5 niveles de potencia de microondas: máximo 900 W
- Base cerámica sin plato giratorio
- Interior: Acero inoxidable
- Iluminación LED en el interior del horno.

Serie | 8 Microondas

BFL634GS1
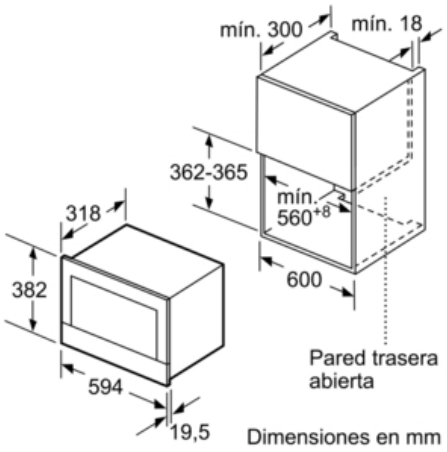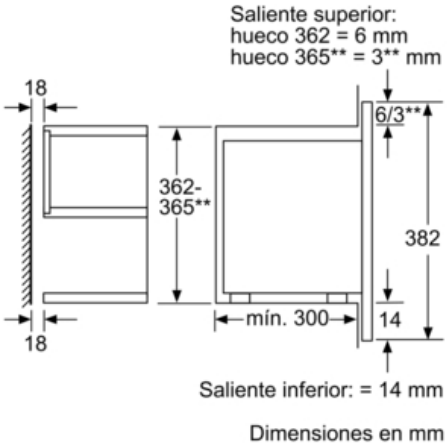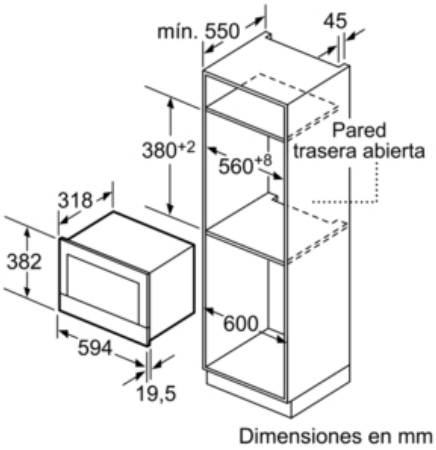
Microondas con Tecnología Innowave Maxx
Cristal negro con acero inoxidable
EAN: 4242002813769