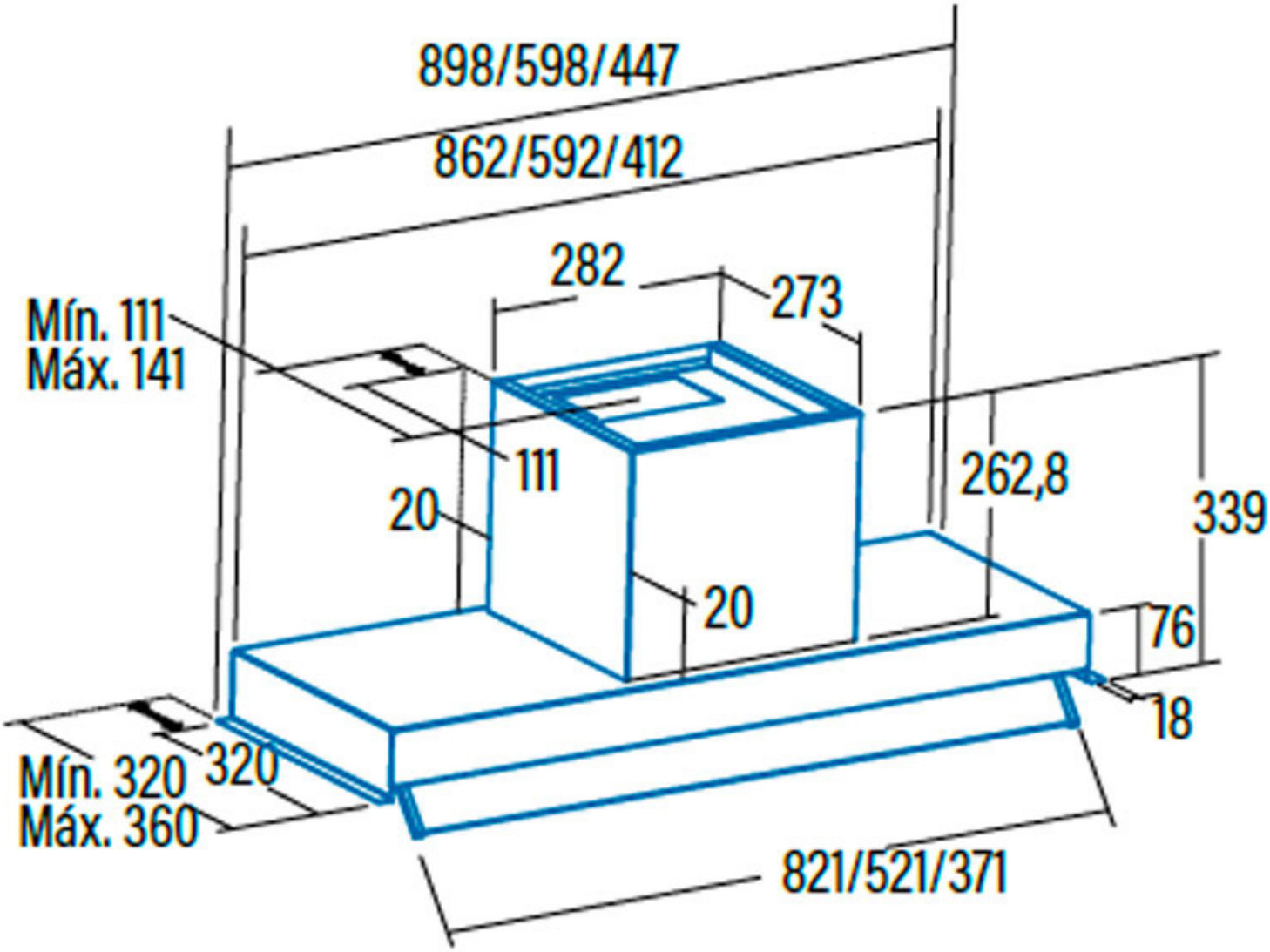
898/598/447
862/592/412
282
273
Mín. 111
Máx. 141
111
20
20
262,8
339
76
18
Mín. 320
Máx. 360
320
821/521/371