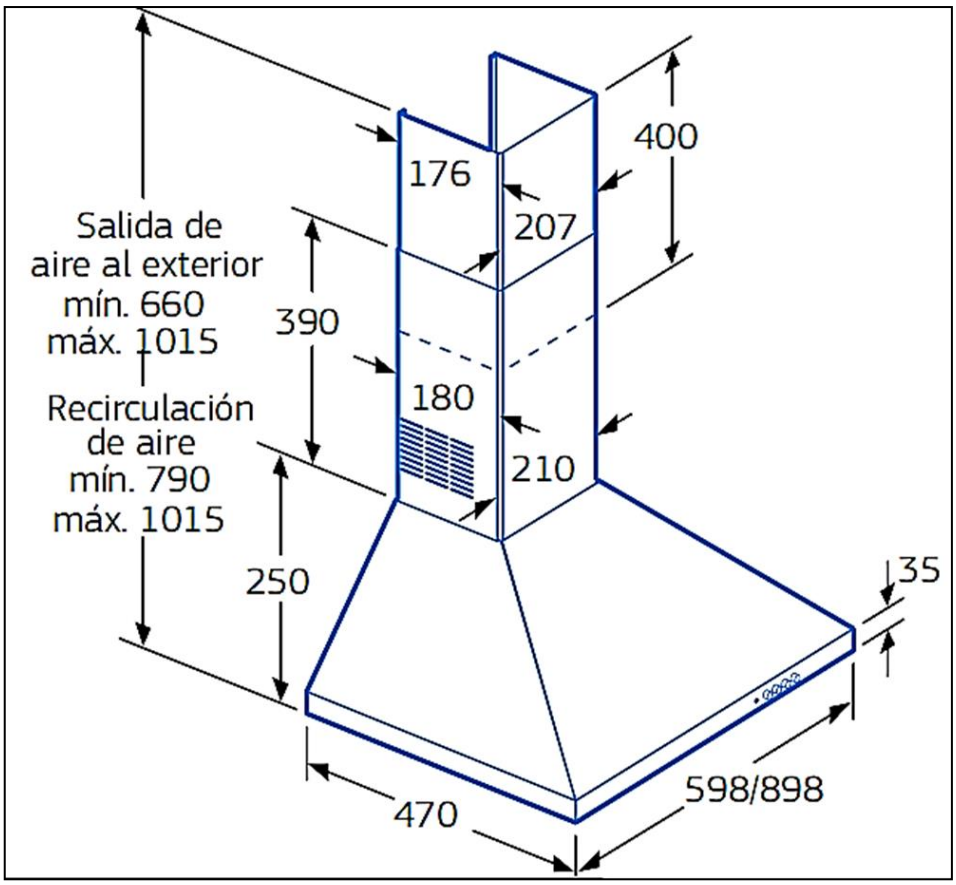
Salida de
aire al exterior
mín. 660
máx. 1015
Recirculación
de aire
mín. 790
máx. 1015
176
207
400
390
180
210
250
35
470
598/898

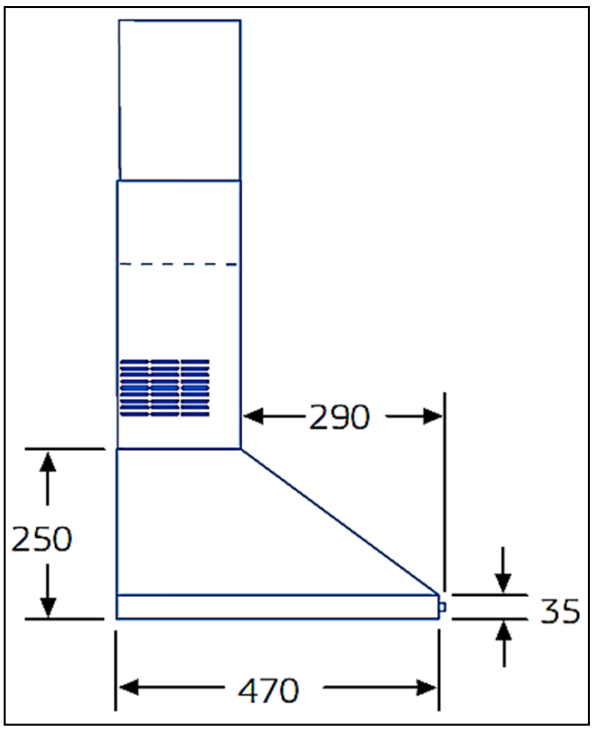
290
250
35
470

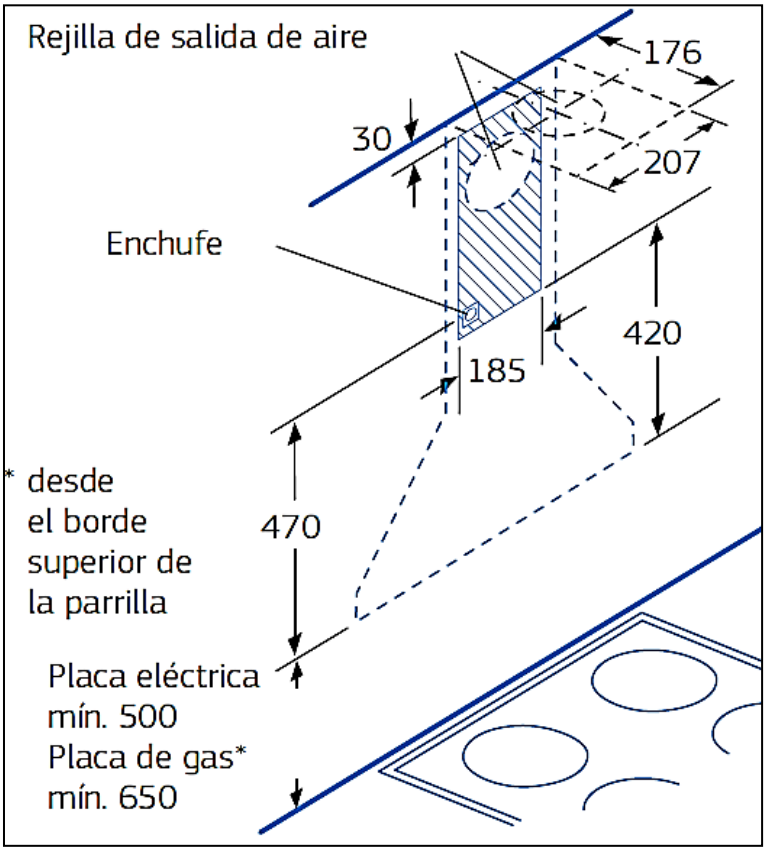
Rejilla de salida de aire
176
30
207
Enchufe
420
185
* desde
el borde
superior de
la parrilla
470
Placa eléctrica
mín. 500
Placa de gas*
mín. 650

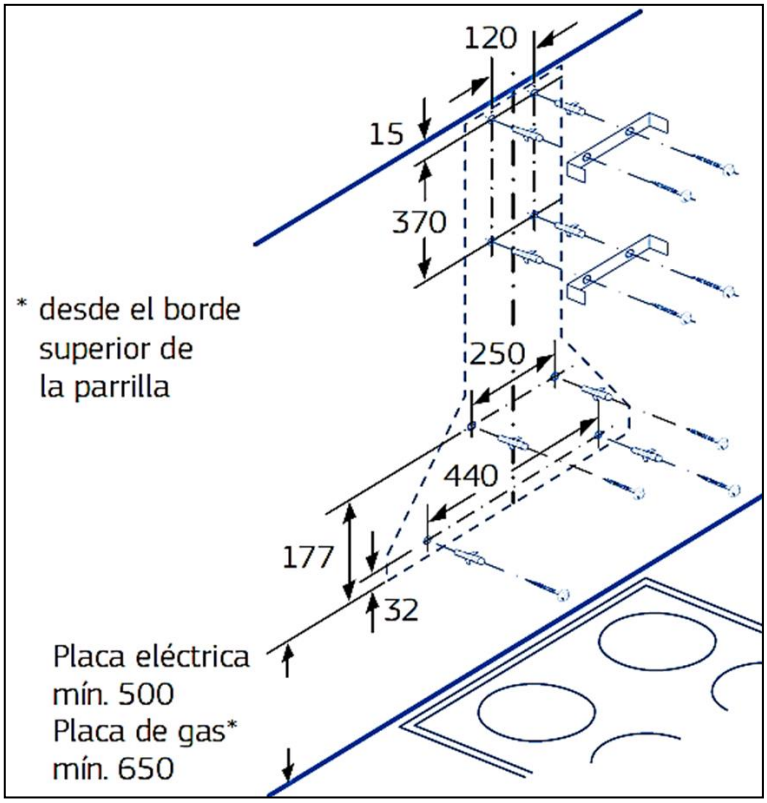
120
15
370
* desde el borde
superior de
la parrilla
250
440
177
32
Placa eléctrica
mín. 500
Placa de gas*
mín. 650