La salida del ventilador puede girarse en las cuatro direcciones

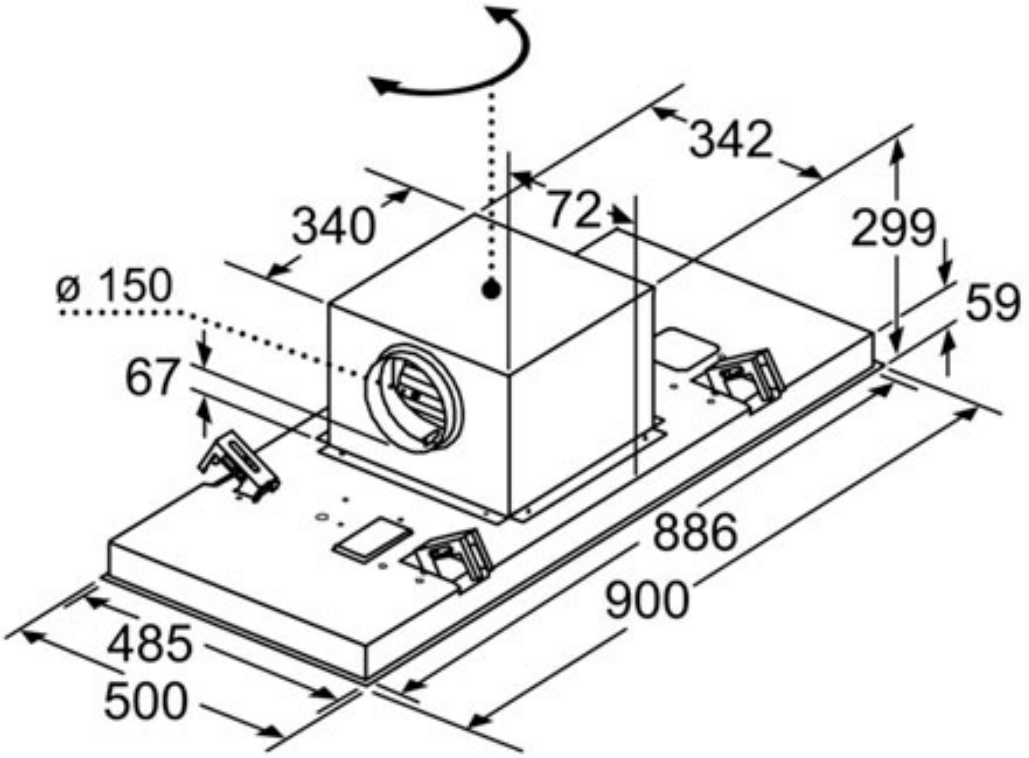

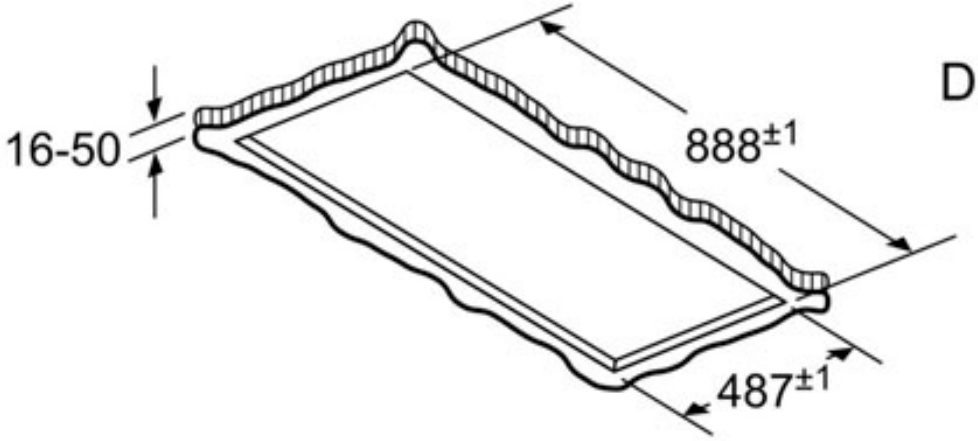

Dimensiones en mm

No montar el aparato directamente sobre tablas de yeso o materiales ligeros similares del falso techo. Se requiere una estructura inferior apta y que esté bien fijada al techo de hormigón.

Dimensiones en mm