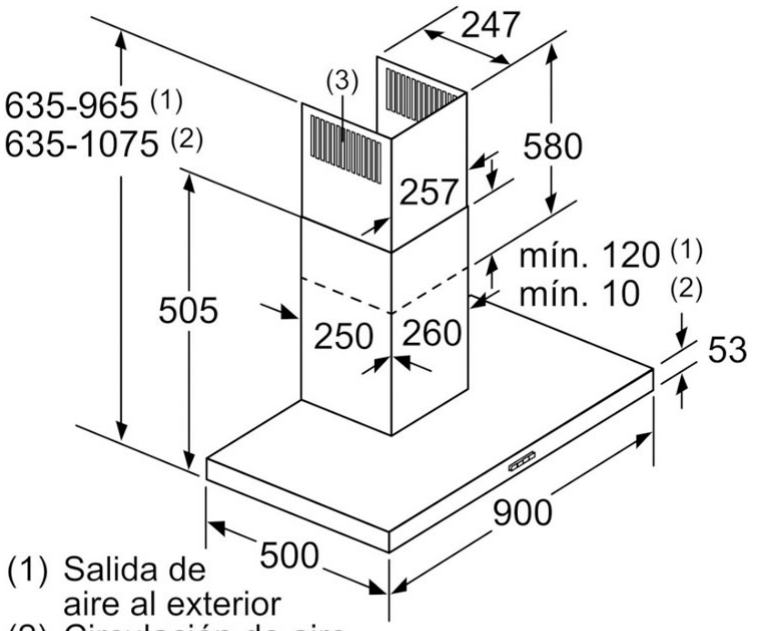

(1) Salida de aire al exterior
(2) Circulación de aire
(3) Salida de aire - Montar con las ranuras de la salida de aire al exterior hacia abajo

Dimensiones en mm

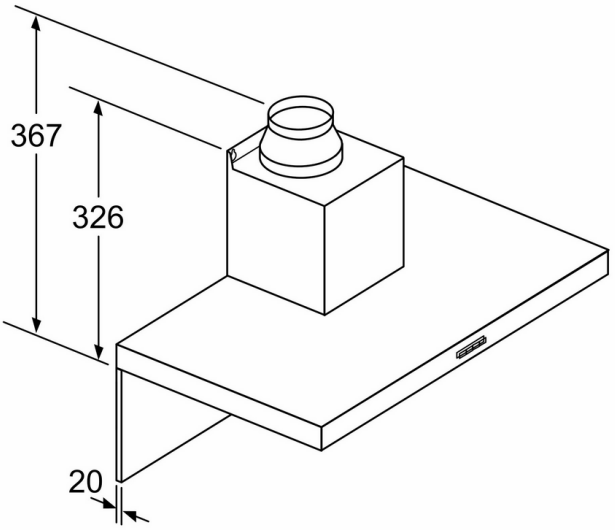

Si se usa una pared trasera, se debe tener en cuenta el diseño del aparato.

Dimensiones en mm

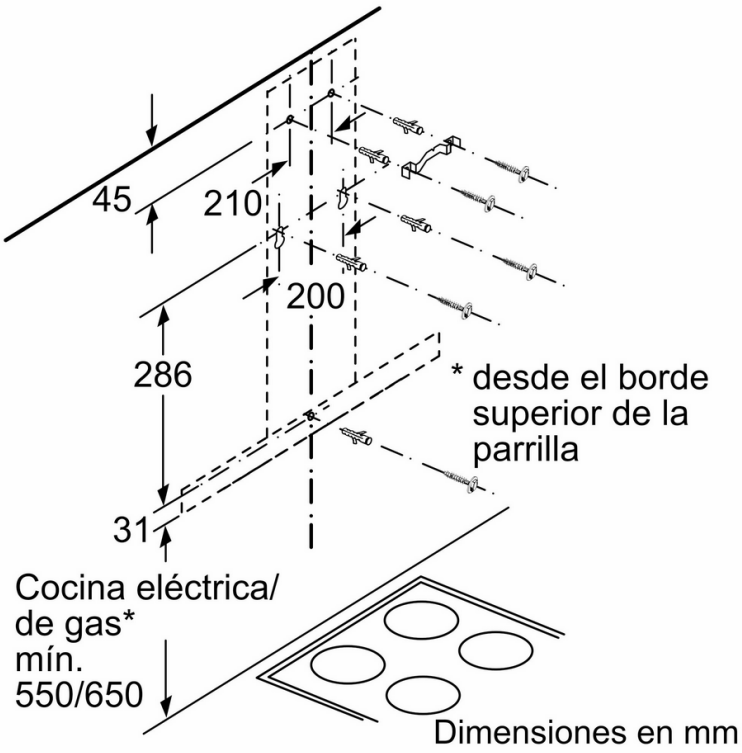

Dimensiones en mm

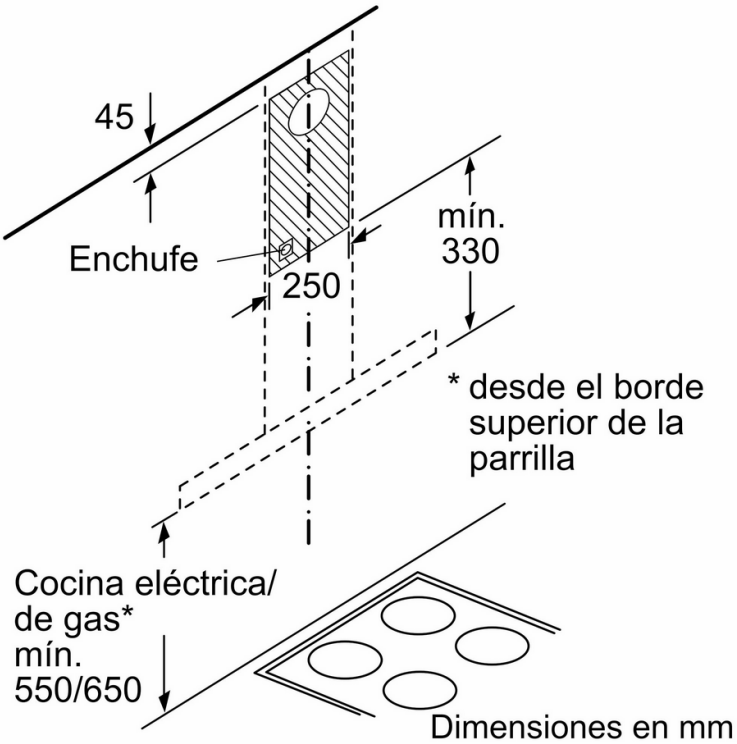

Dimensiones en mm