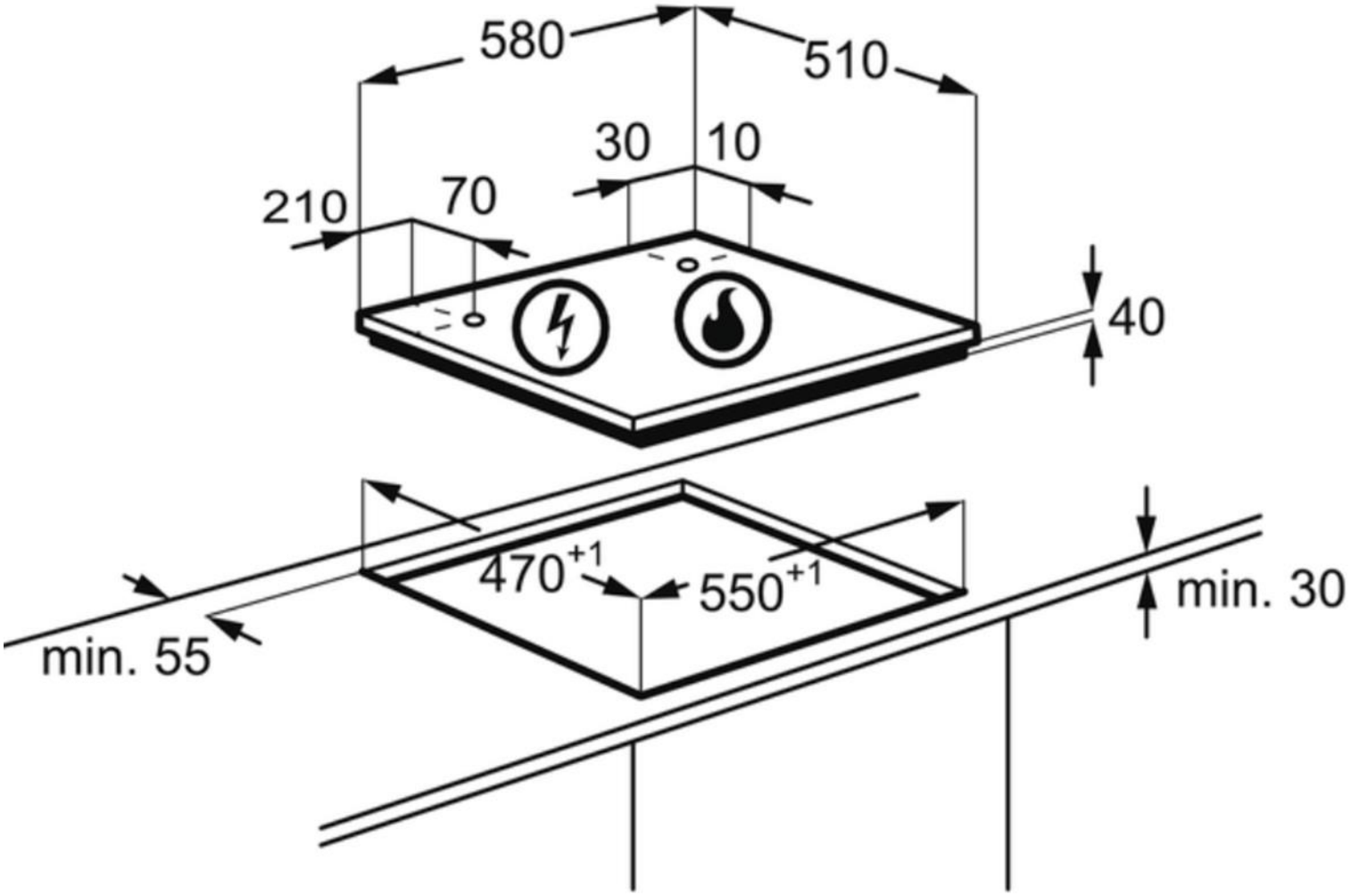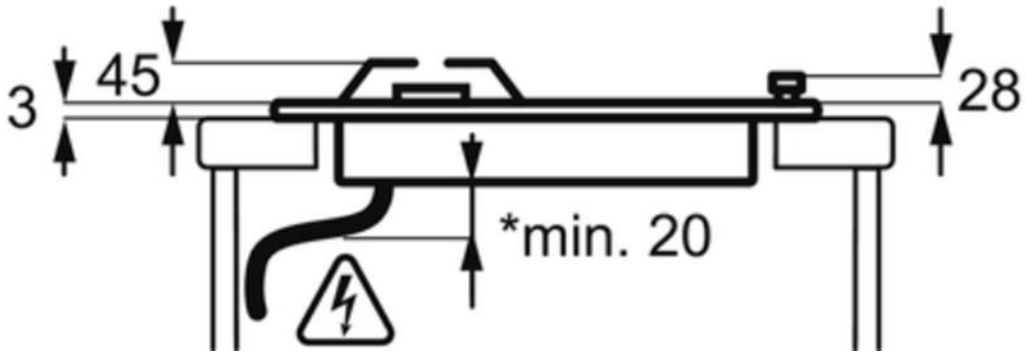PSGBHO180DE0000G