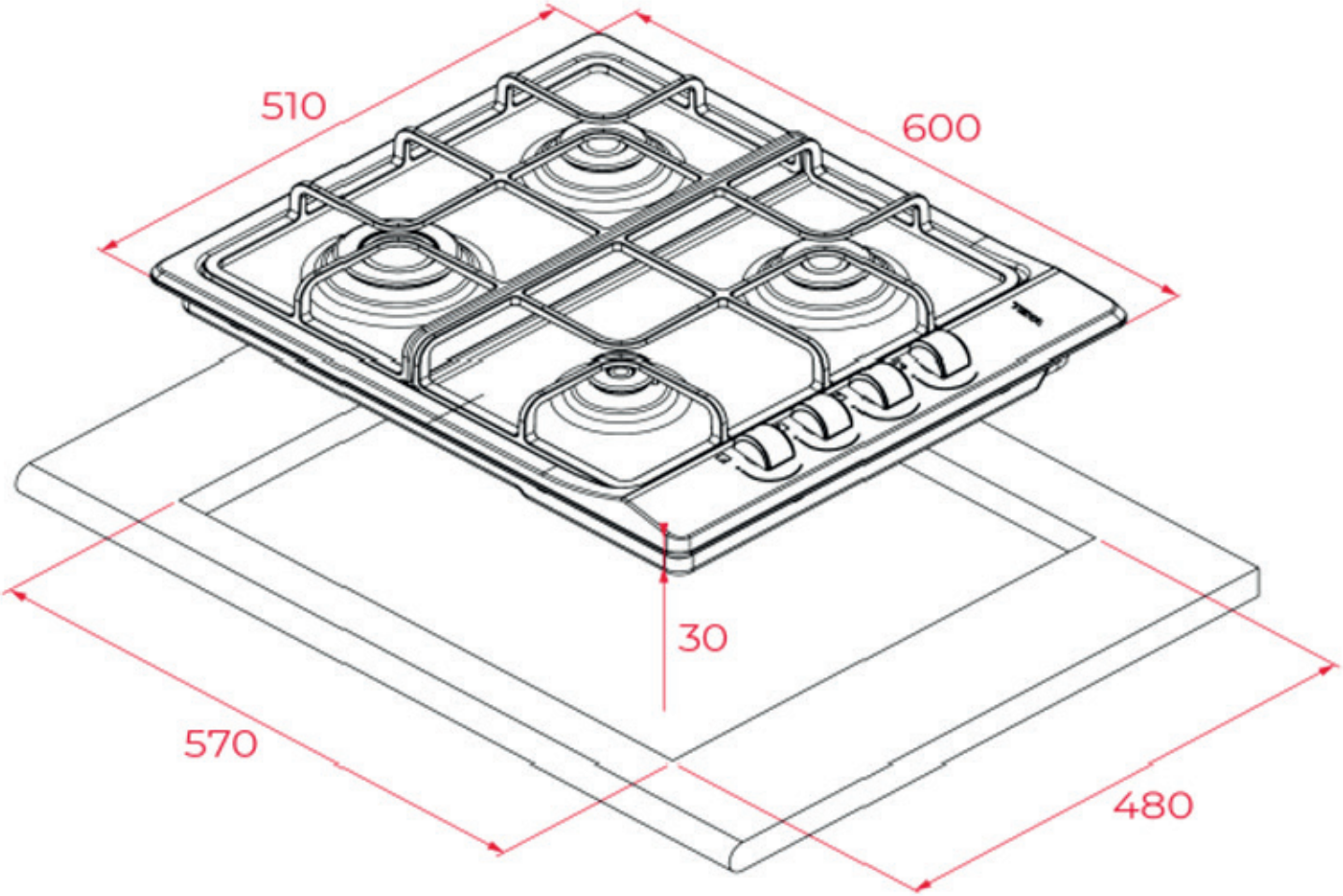
510
600
30
570
480