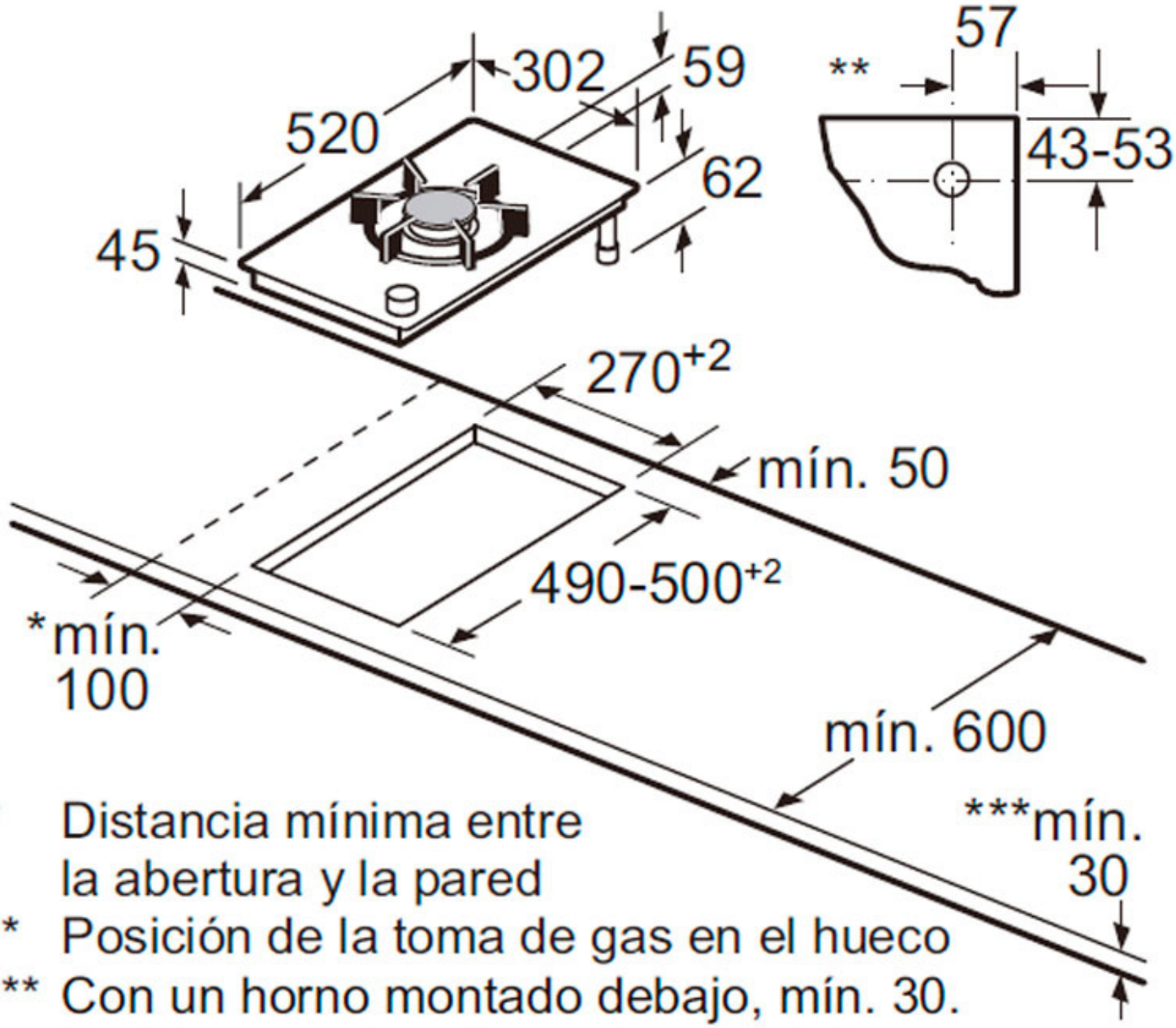

* Distancia mínima entre la abertura y la pared

** Posición de la toma de gas en el hueco

*** Con un horno montado debajo, mín. 30. Podría ser más, véanse los requisitos dimensionales del horno.