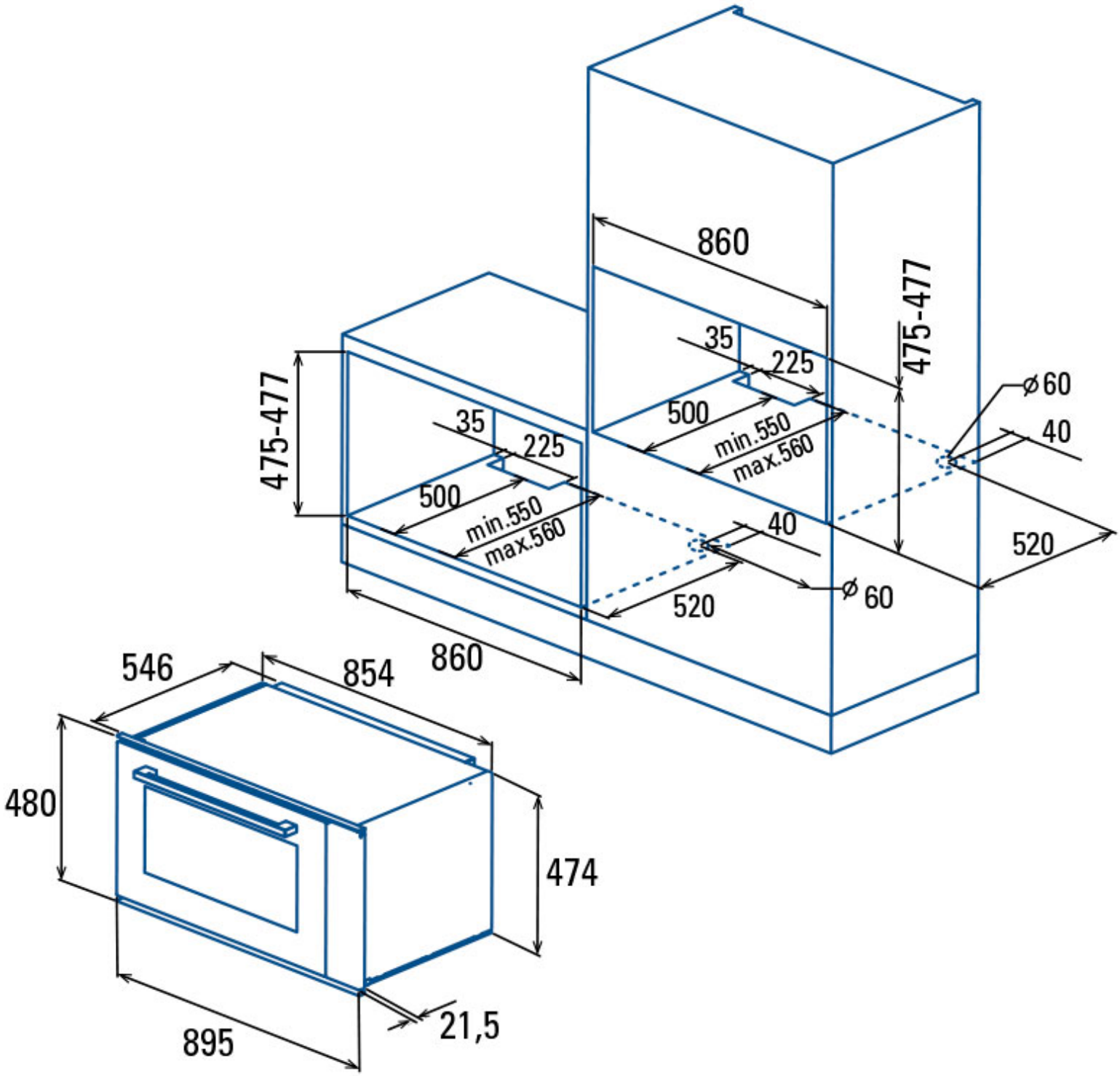
860
475-477
35
225
500
min.550
max.560
40
520
⌀60
475-477
35
225
500
min.550
max.560
40
520
⌀60
860
546
854
480
474
895
21,5