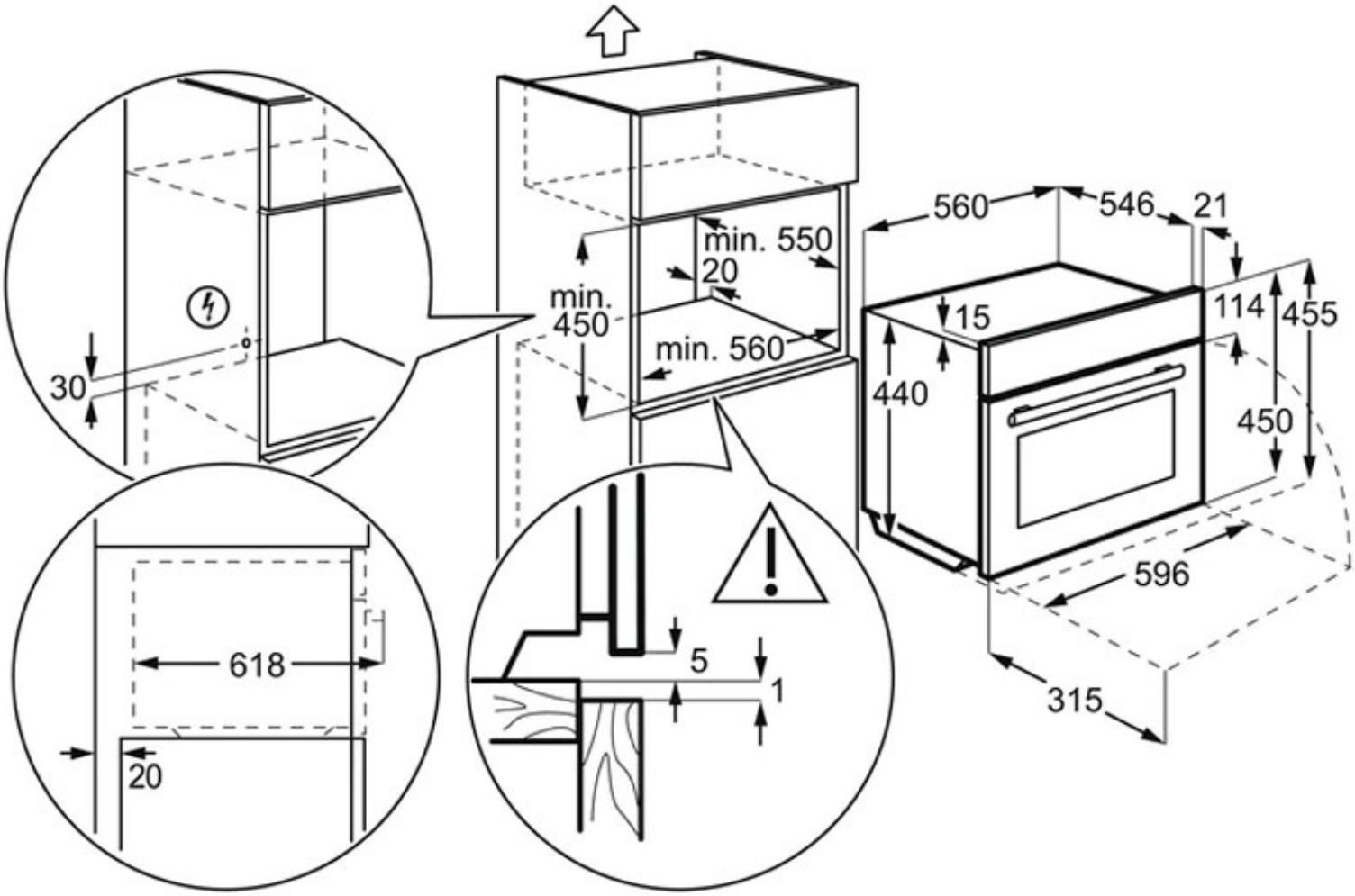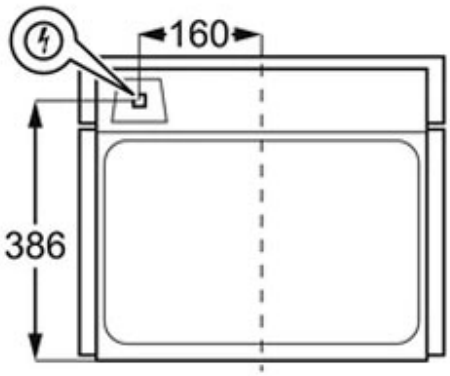PSGBOV170DE0000K