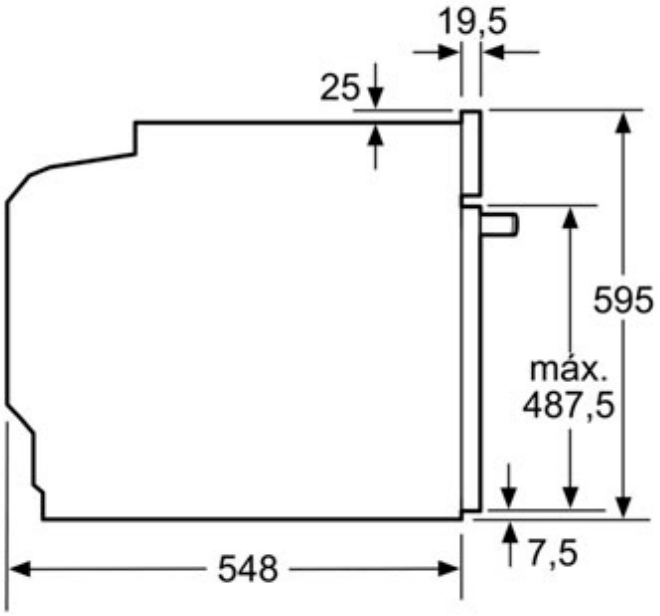

Montaje con una placa.

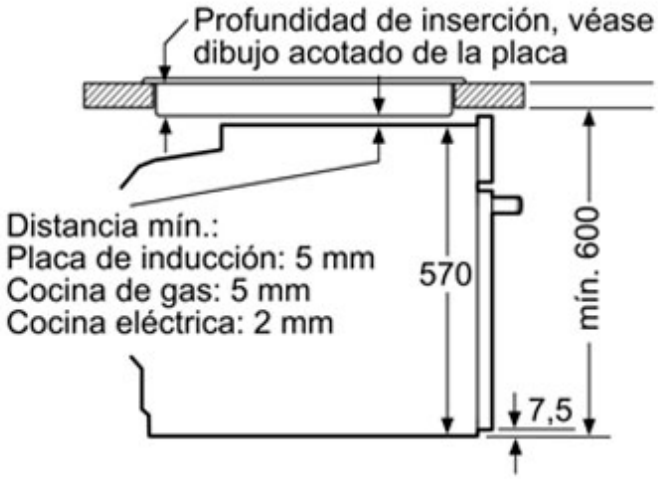

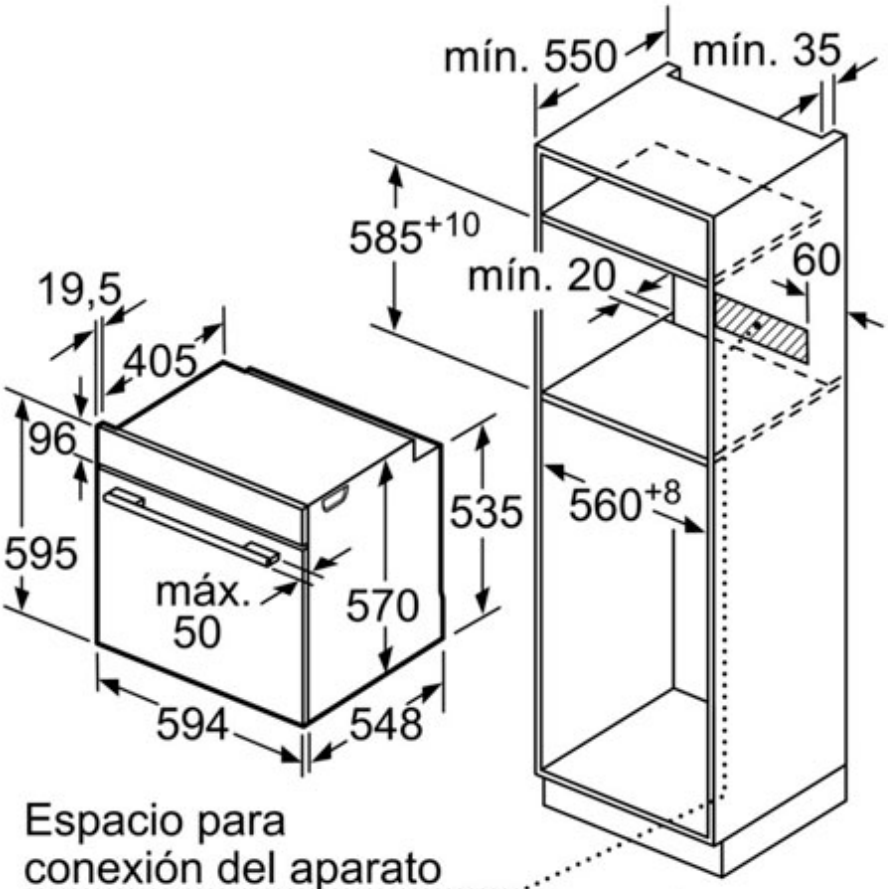

Espacio para conexión del aparato 320 x 115

Dimensiones en mm