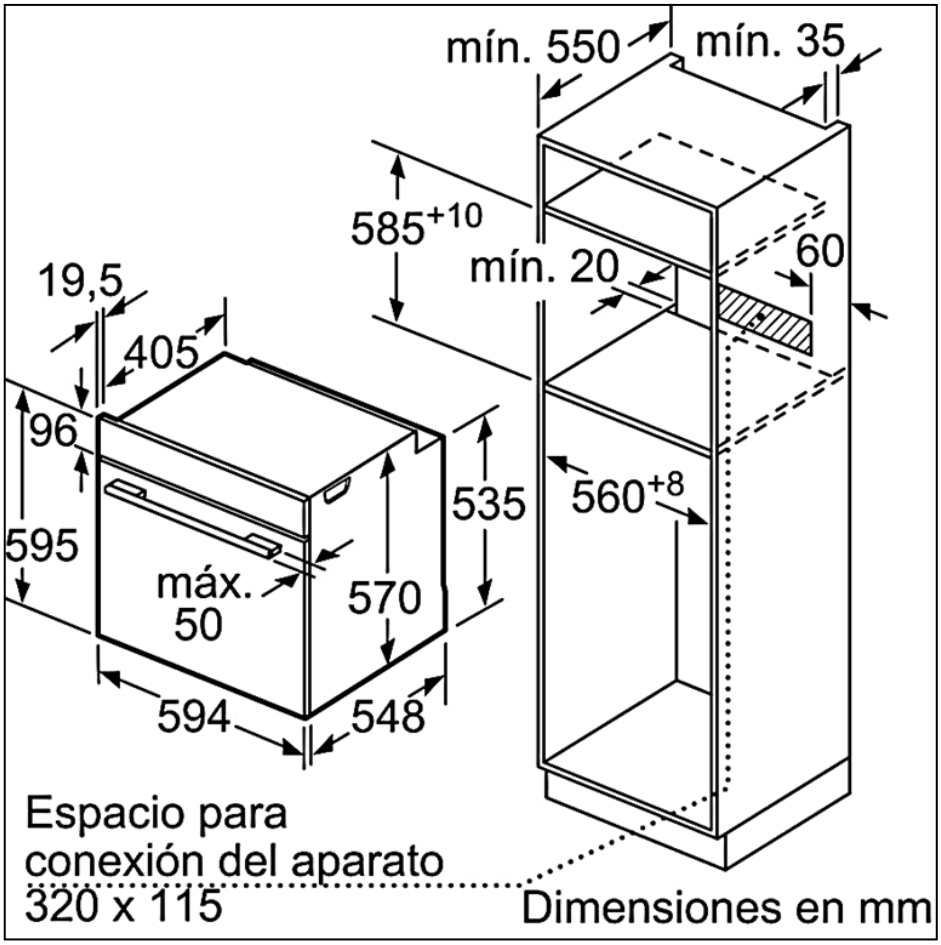
mín. 550
mín. 35
585+10
mín. 20
60
19,5
405
96
595
535
560+8
máx.
50
570
594
548
Espacio para
conexión del aparato
320 x 115
Dimensiones en mm

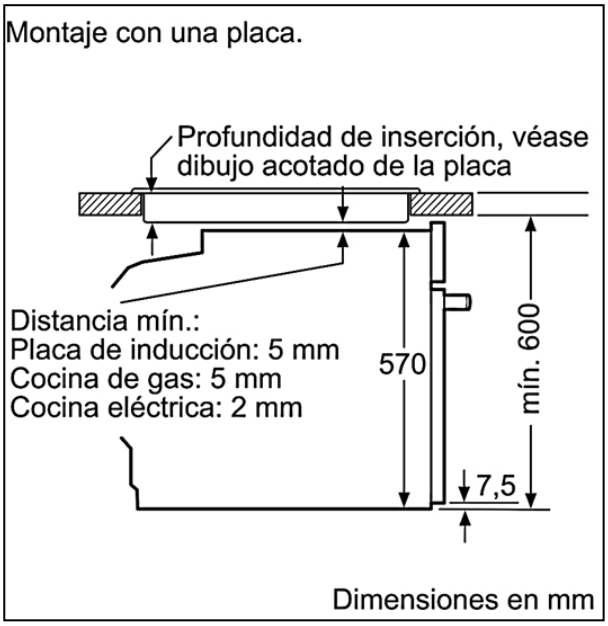
Montaje con una placa.
Profundidad de inserción, véase
dibujo acotado de la placa
Distancia mín.:
Placa de inducción: 5 mm
Cocina de gas: 5 mm
Cocina eléctrica: 2 mm
570
mín. 600
7,5
Dimensiones en mm

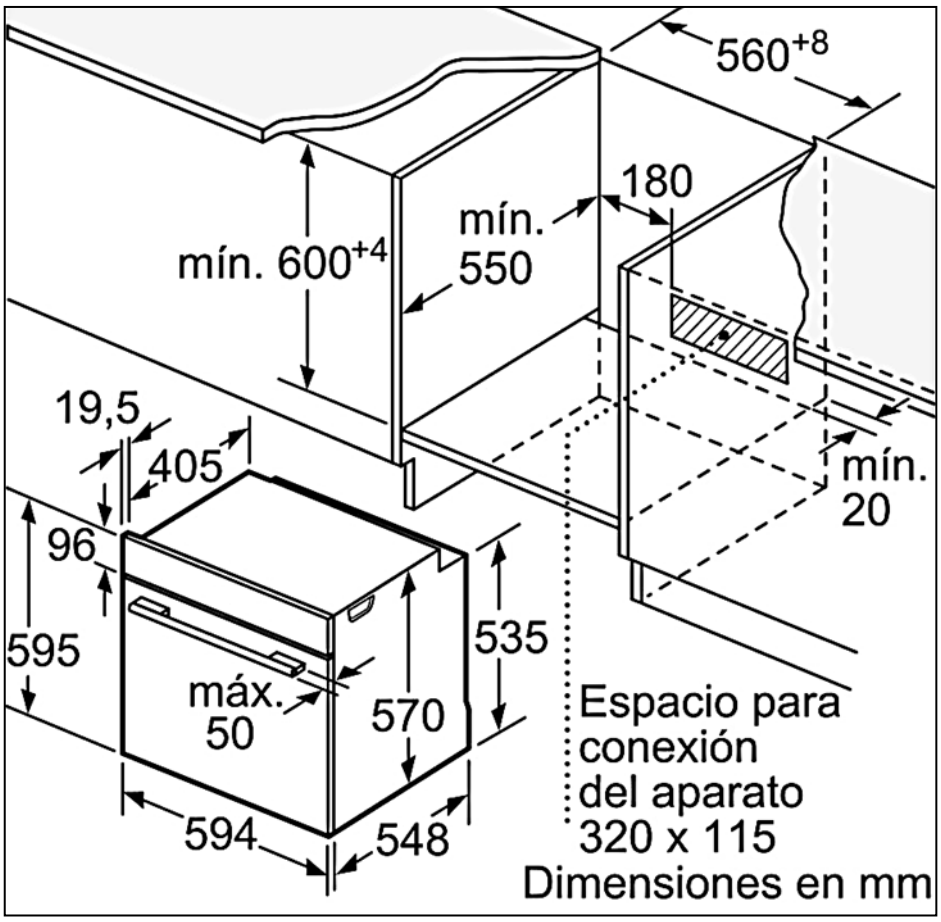
560+8
180
mín.
550
mín. 600+4
19,5
405
96
595
535
máx.
50
570
594
548
mín.
20
Espacio para
conexión
del aparato
320 x 115
Dimensiones en mm

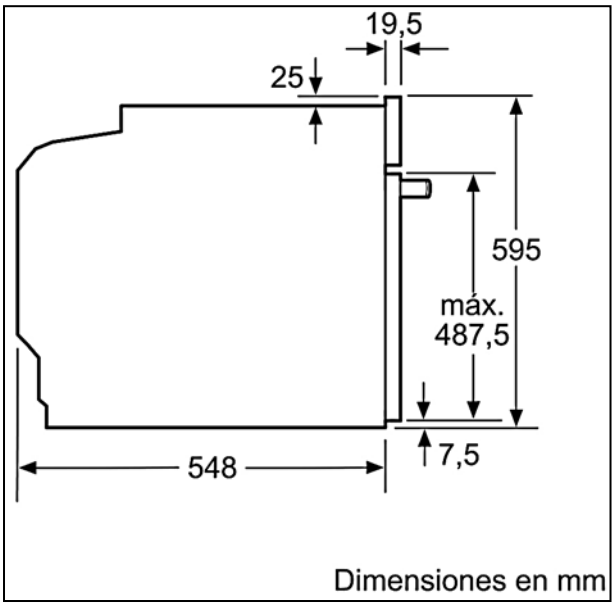
19,5
25
595
máx.
487,5
548
7,5
Dimensiones en mm