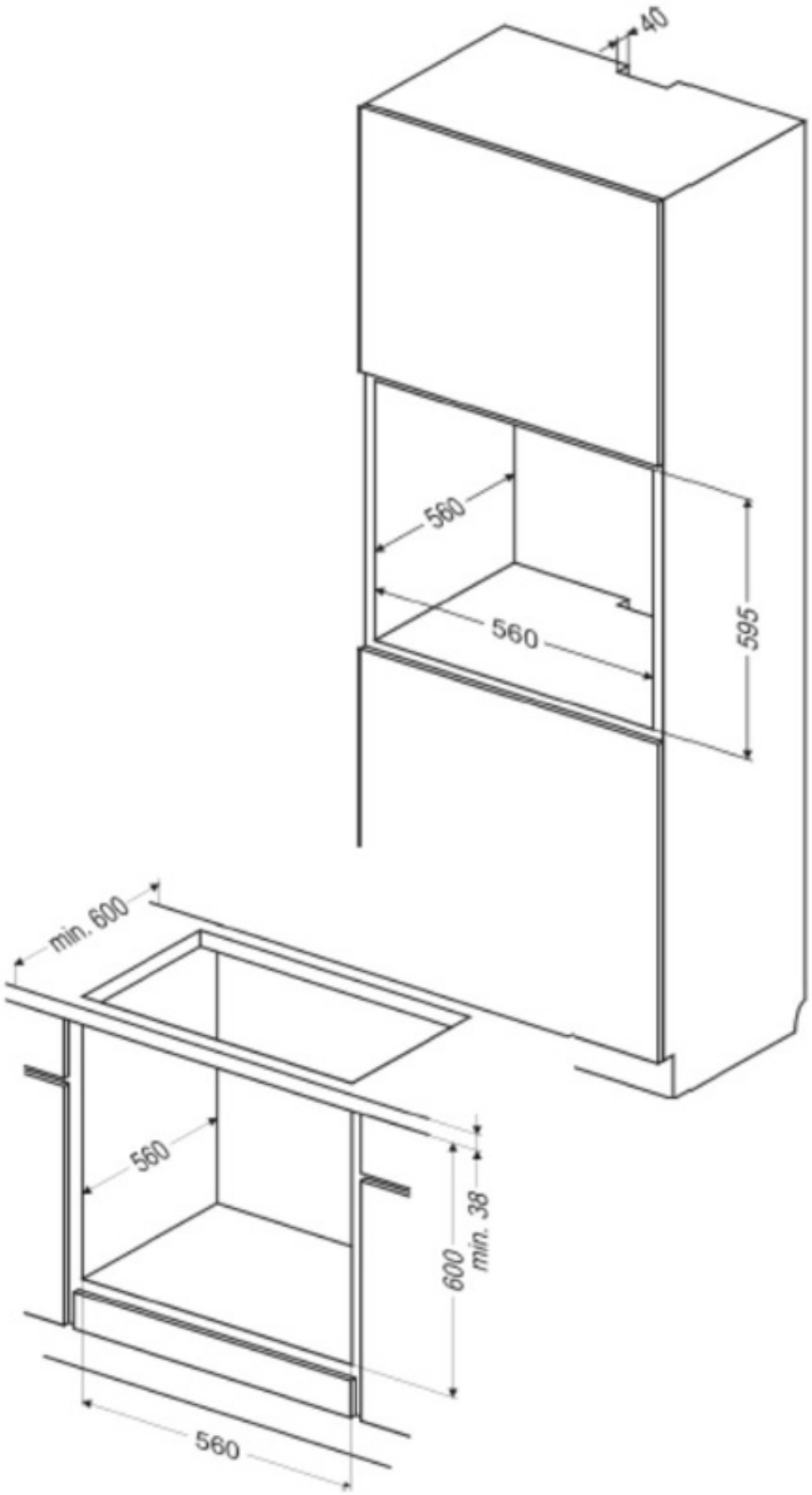
40
560
560
595
min. 600
560
min. 38
600
560